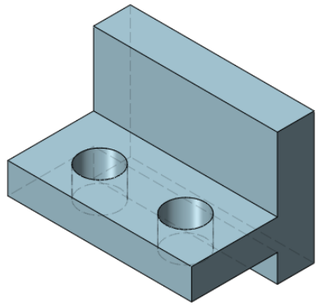

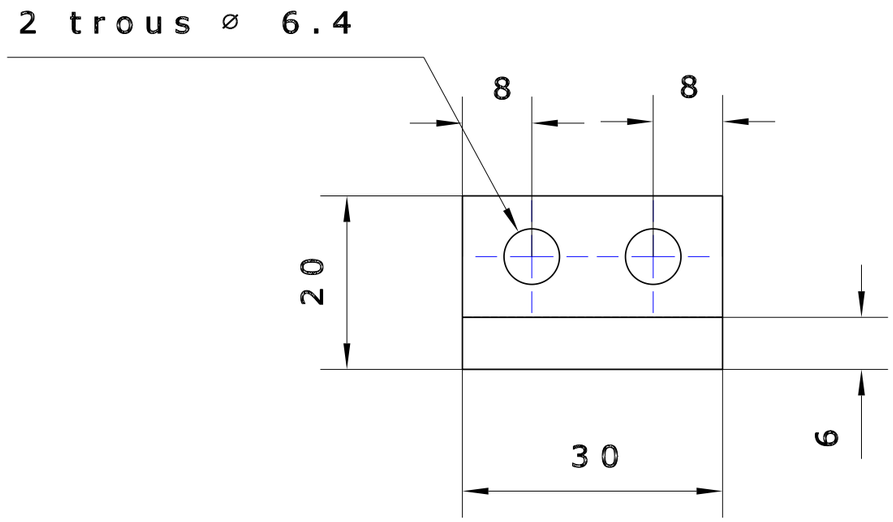


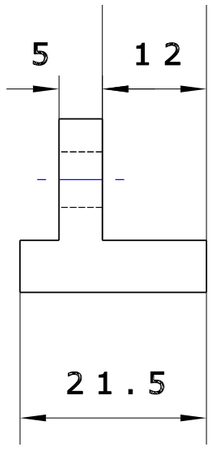


Matière : aluminium
Tolérances générales : ISO2768 - mK
Finition : micro-sablage

| | | | |
|---|---|---|---|
| Numéro de plan : butée plaque | Date de création : 27/10/2017 | | Dessinateur: |
| | Description | Ech: | F |
| | | | E |
| | Client | | D |
| | | Format: | C |
| | Reference produit | A4(H) | B |
| | | | A |