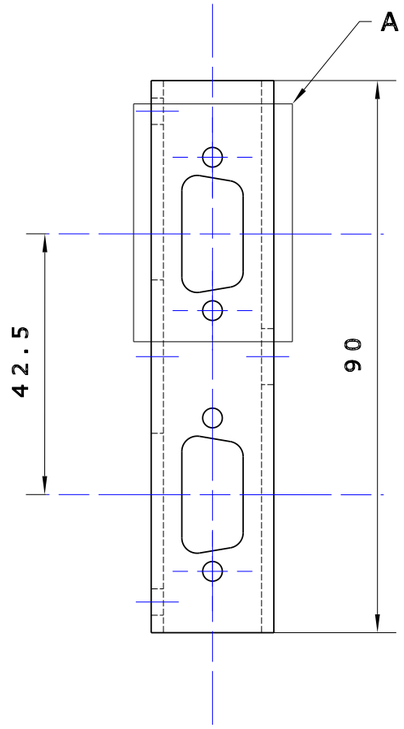

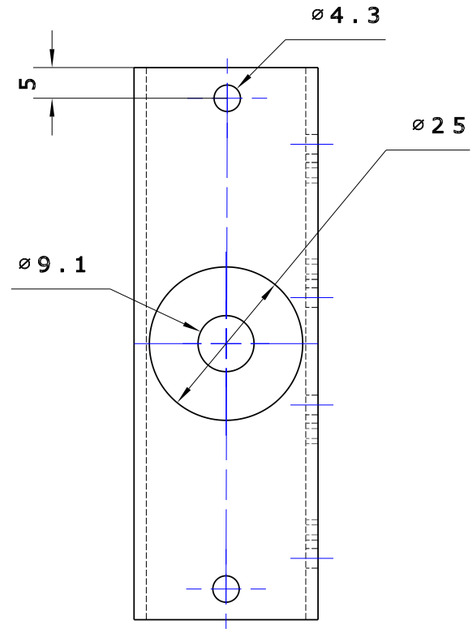

A (2:1)

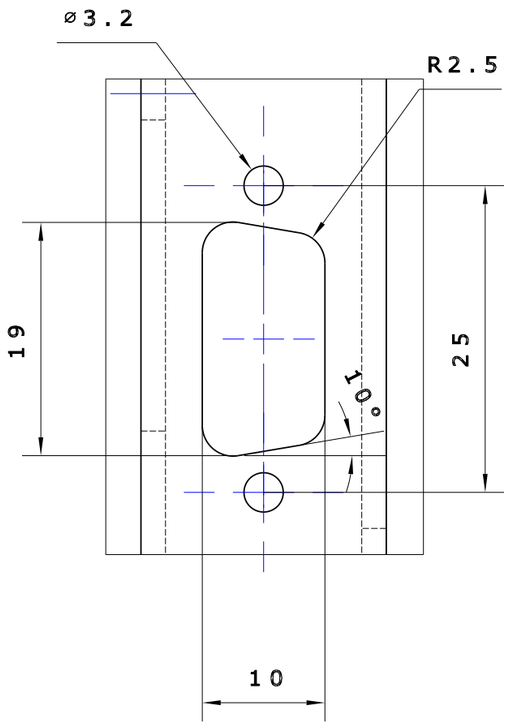

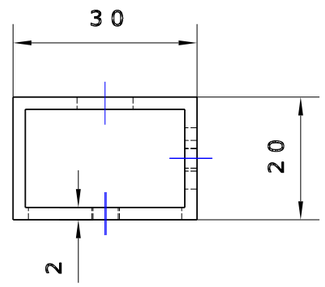

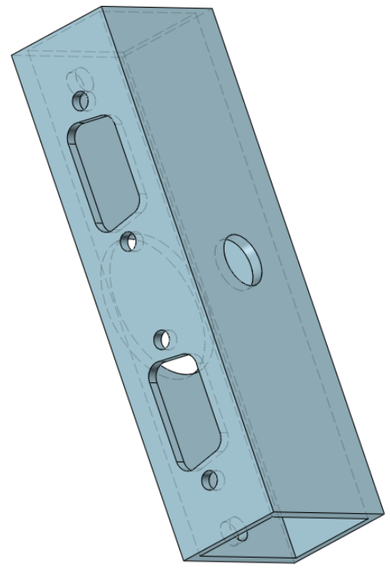

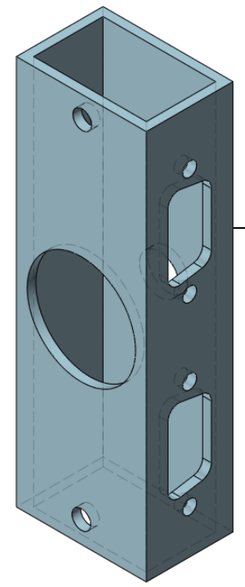

decoupe pour
connecteur SUB-D 9pts

Numéro de plan : Porte-antennes	Date de création : 09/10/2017		Dessinateur:
	Description	Ech:	F
			E
	Client		D
		Format:	C
	Reference produit	A3(H)	B
			A