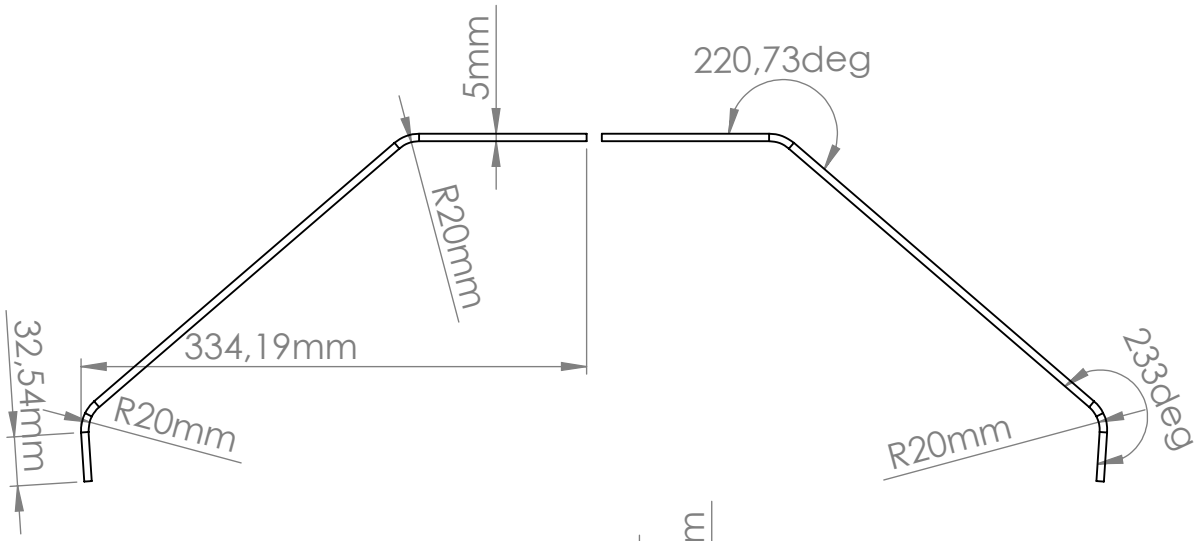

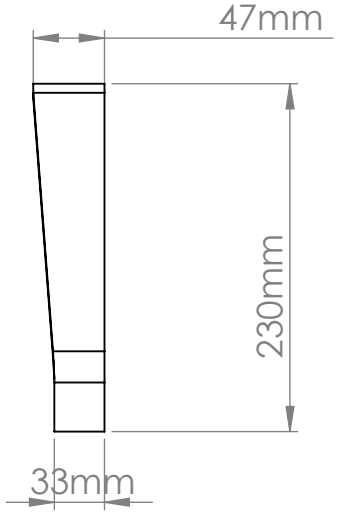

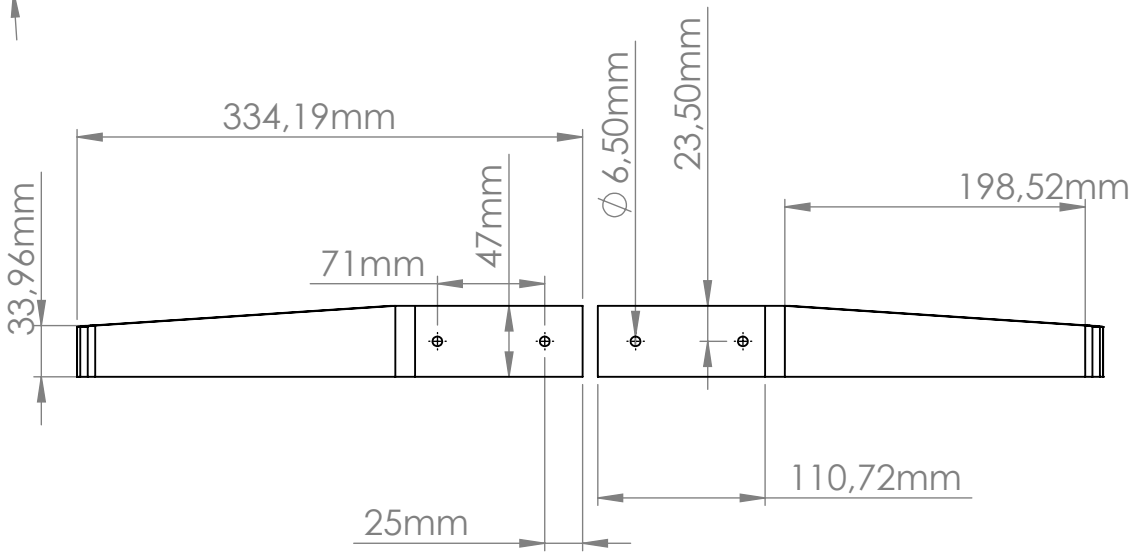

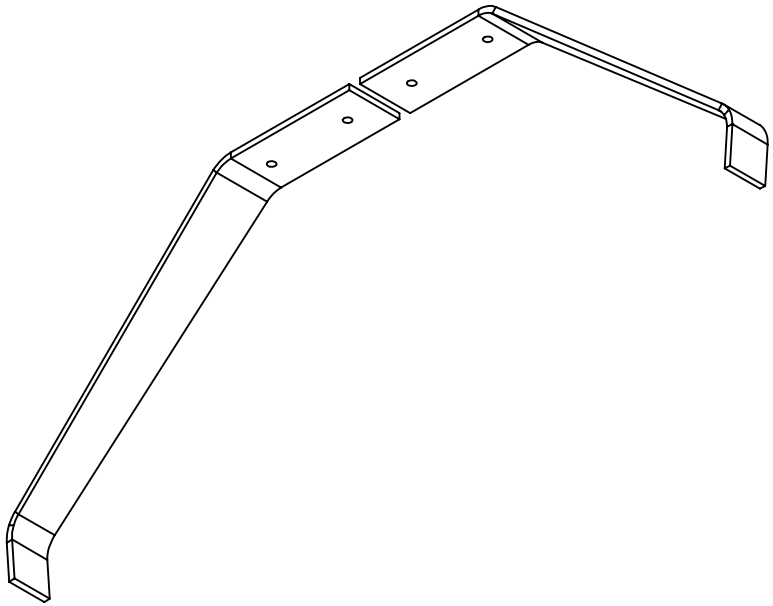

Train d'atterrissage en AU4G 5mm