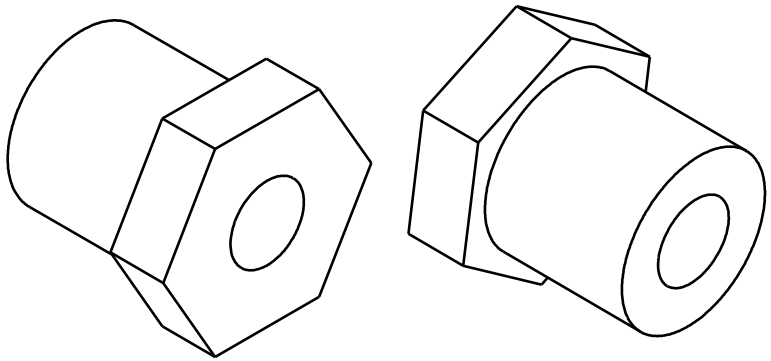

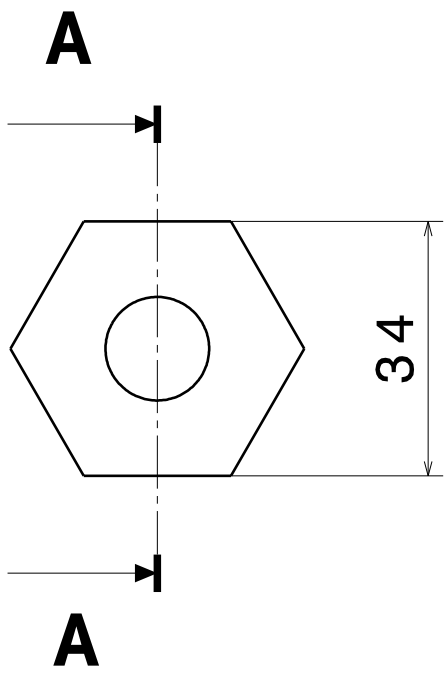
A
34
A

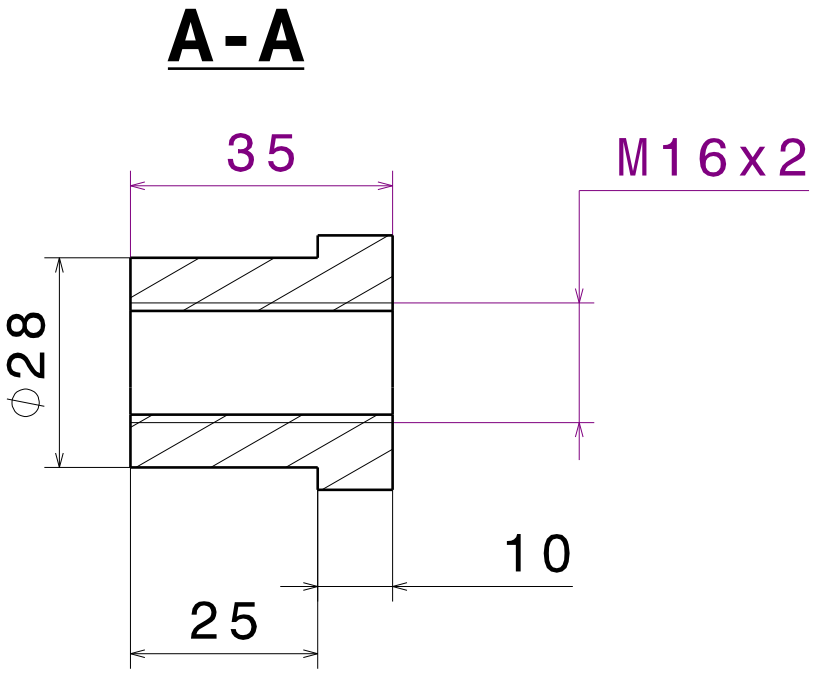
A-A
35
M16x2
ϕ28
10
25