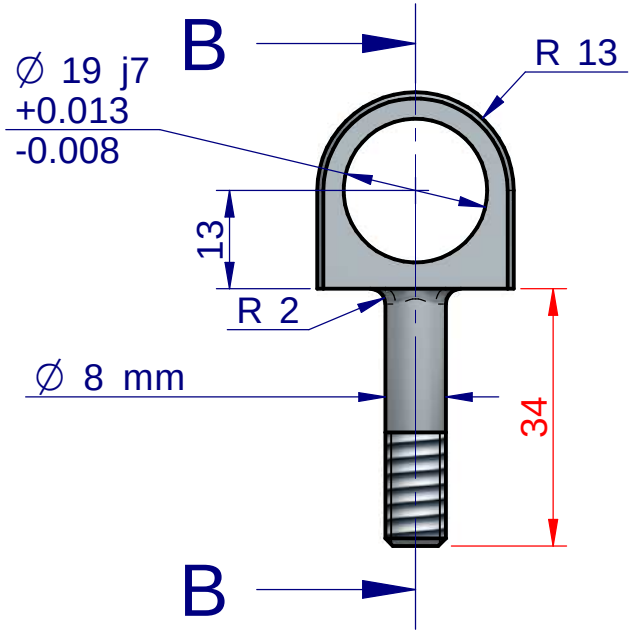


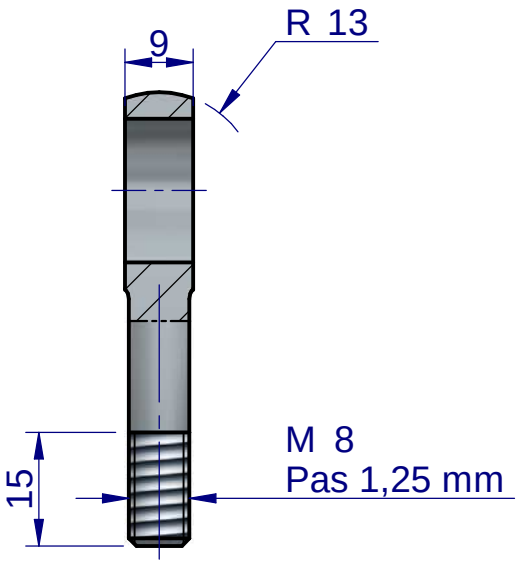


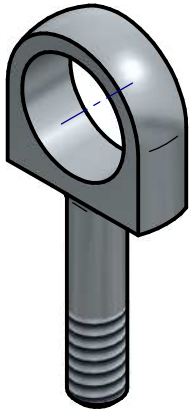

Matière : XC 38

Tolérances générales 1/10 eme
sauf mentions contraires
Quantité : 4

| Repère | Nb | Désignation | Matière | Observation |
|---|---|---|---|---|
| | 8 | | XC38 | |

Projet : EMBOUT à ROTULE

Auteur : AERODYNE

Tuteur :

Groupe :

Le :

Ech 1:1

SOLID EDGE ACADEMIC COPY