COUPE A-A

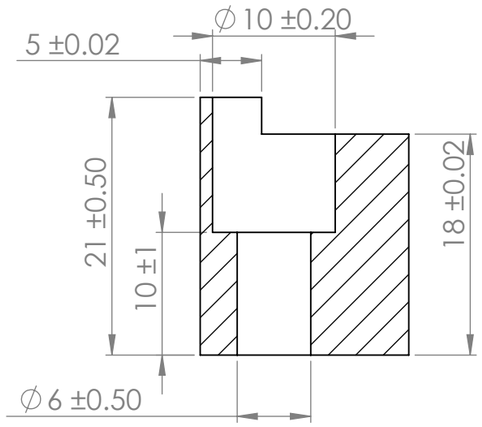

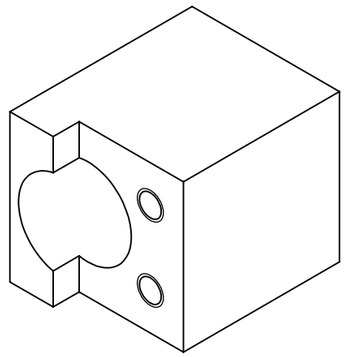

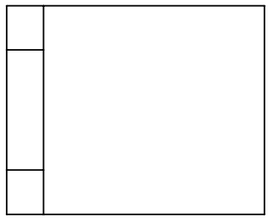

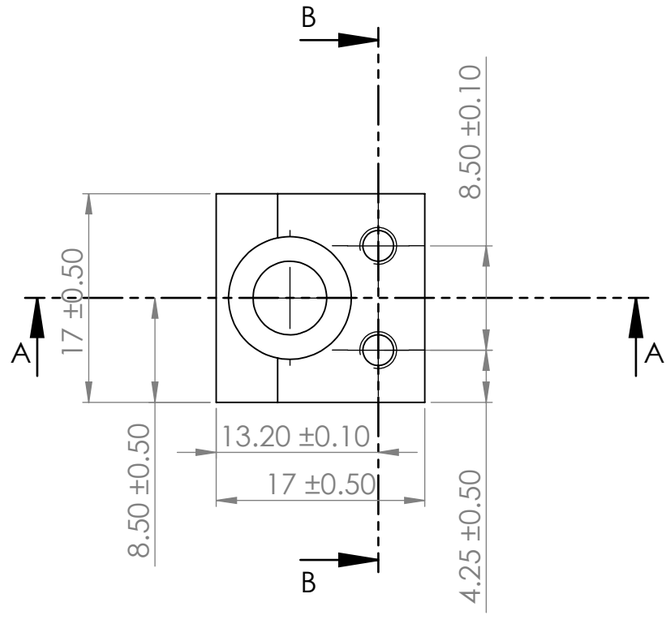

COUPE B-B

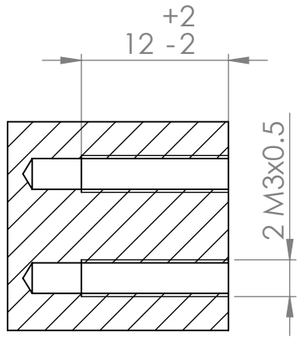

Quantité 2

SAUF INDICATION CONTRAIRE: LES COTES SONT EN MILLIMETRES ETAT DE SURFACE: TOLERANCES: **TG +/-0.5**	FINITION:		CASSER LES ANGLES VIFS	NE PAS CHANGER L'ECHELLE	REVISION
				L'usine robotics	
Modif	Date	Commentaires		TITRE:	
a					
	NOM	SIGNATURE	DATE	MATERIAU:	No. DE PLAN
AUTEUR	JY		30/08/17	AU4G ou 6060 T6 ou 2017 T4 ou 7075 T6	Cale 1 pour fibre optique v0 — A3
VERIF.					
APPR.				MASSE:	ECHELLE:2:1 — FEUILLE 1 SUR 1