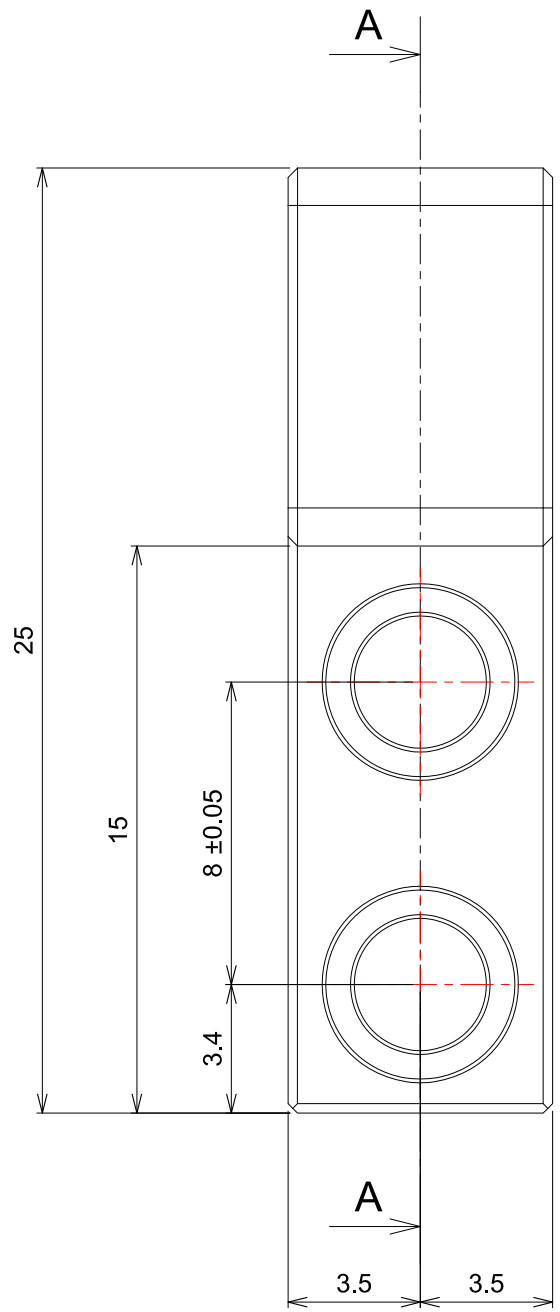

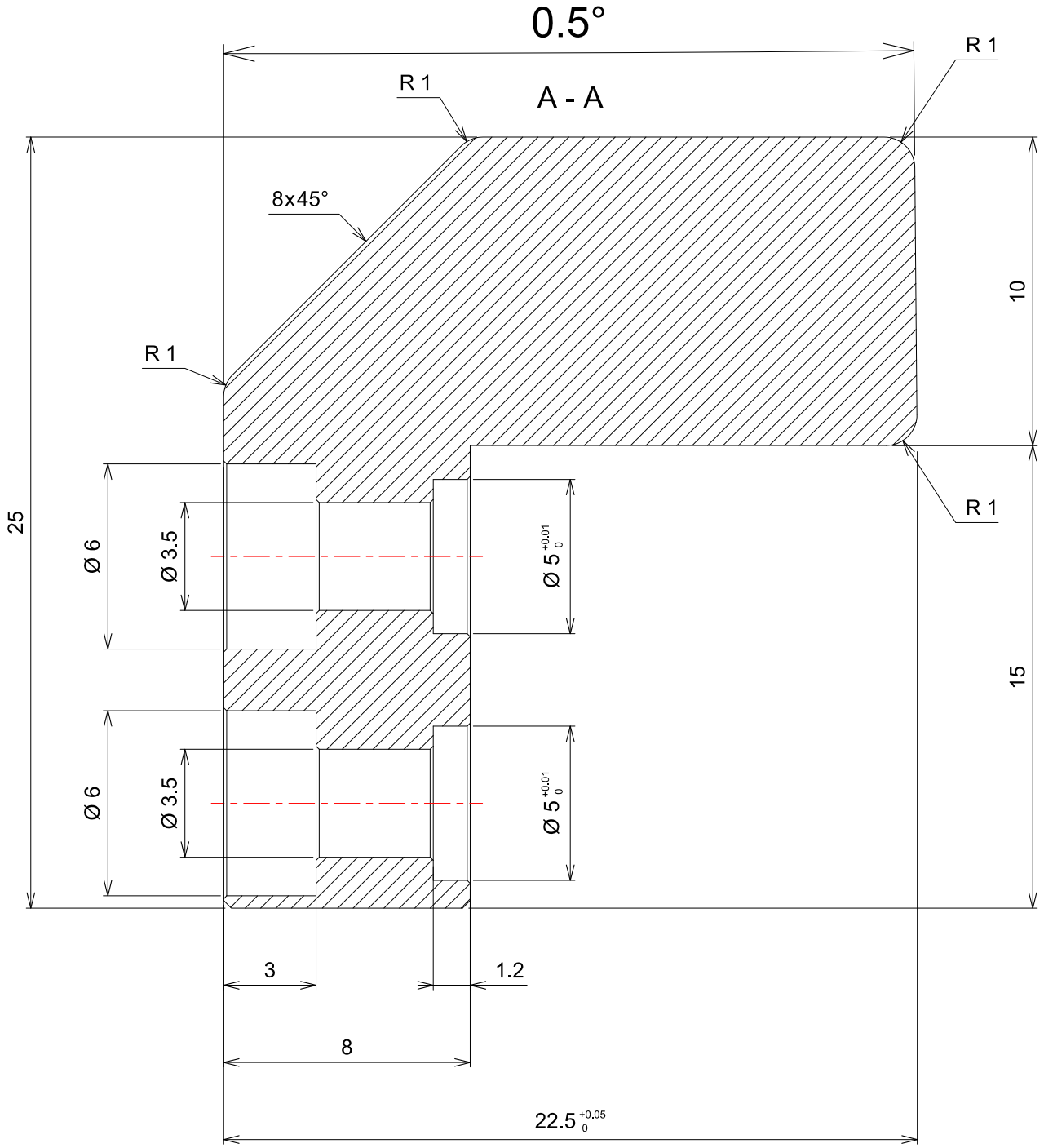

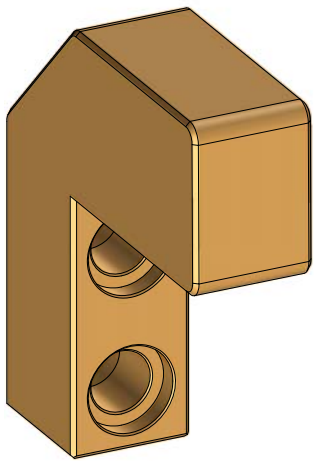

Quantité : 2
Casser les angles vifs : ch 0.25 x 45°

MATIERE / MATERIAL : 40CMD8T /42CD4 ou équivalent		PRODUIT / EQUIPEMENT :
TRAITEMENT / FINISH :		USINAGE / TOOLING : Ra 3.2
TOLERANCE / TOLERANCE :	DESIGNATION / TITLE : Doigts bord fin B	
ETABLI / DRAWN : Sébastien PAILHAS		MASSE / MASS (kg) : 0.01kg
DATE CREAT : 03/08/2017		VOLUME (CM3) :
DATE MODIF :		
VERIFIE / CHECKED :	PLAN / DRAWING : SER-137-003	FORMAT / FRAME : A3
RoHS :		ECHELLE / SCALE : 5:1
Sercel	CE PLAN EST LA PROPRIETE INALIENABLE DE LA SERCEL / REPRODUCTION ET DIFFUSION INTERDITES THIS DRAWING IS THE EXCLISVE OF SERCEL / REPRODUCTION AND UNAUTHORIZED USE ARE FORBIDDEN	FOLIO SHEET