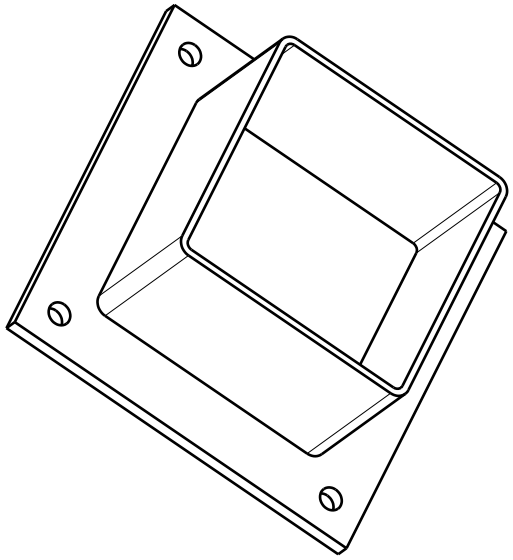

Vue isométrique
Echelle : 1:1

Côte en mm
Matière : Inox 316
Finition suivant possibilité

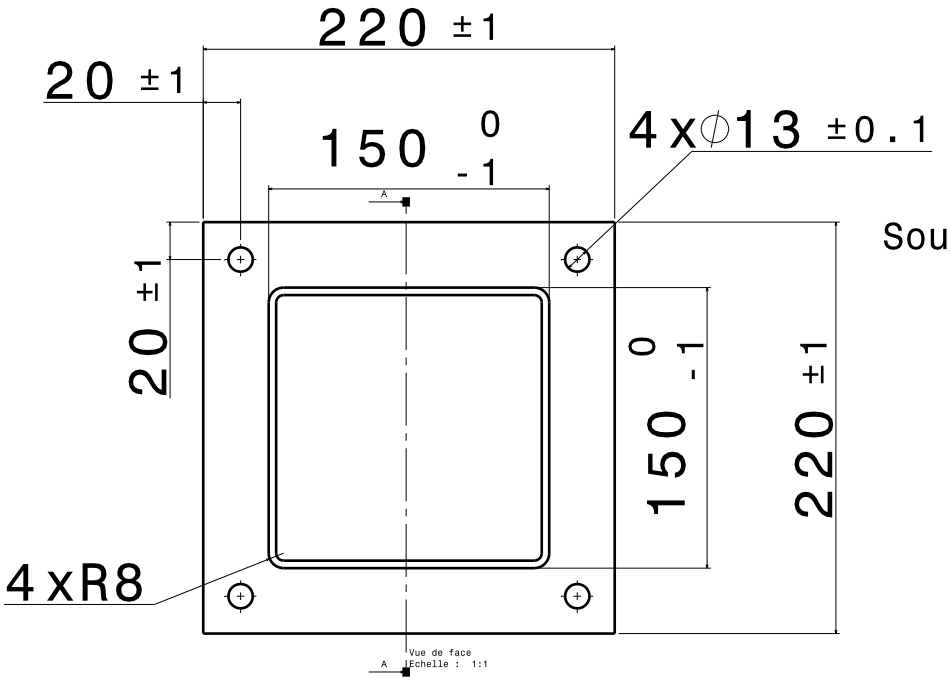

Vue de face
Echelle : 1:1

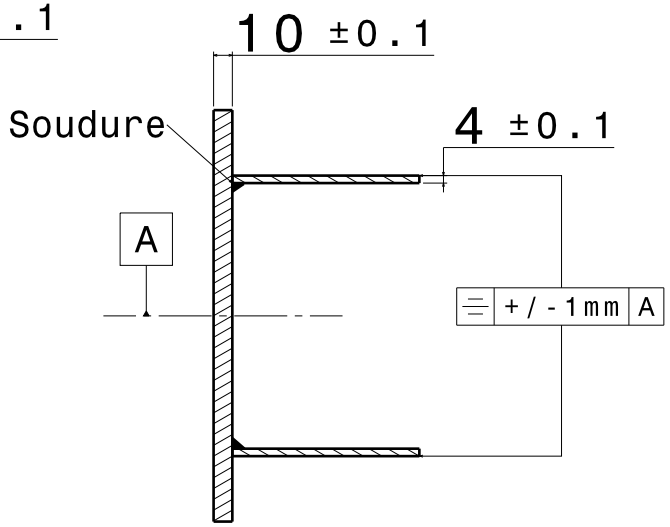

Section A-A
Echelle : 1:1