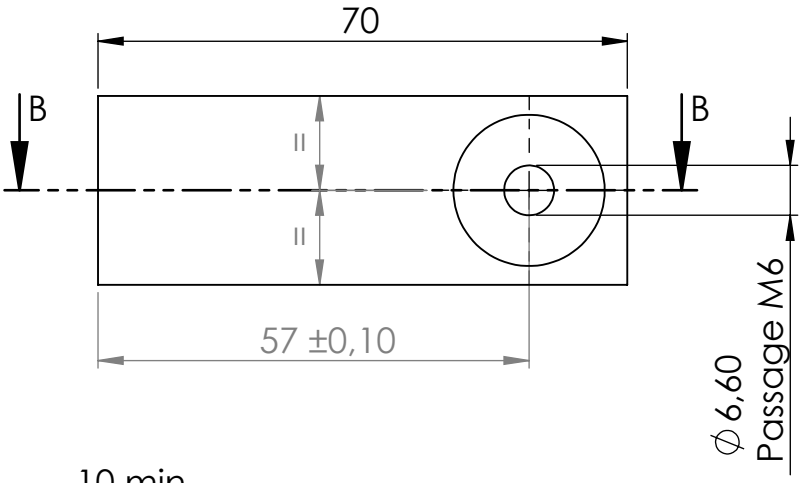

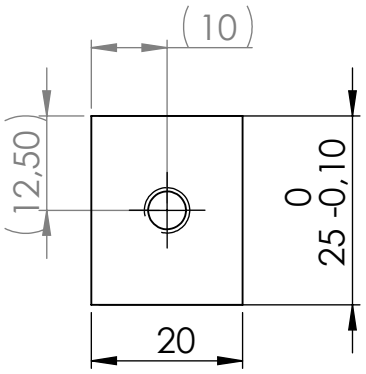

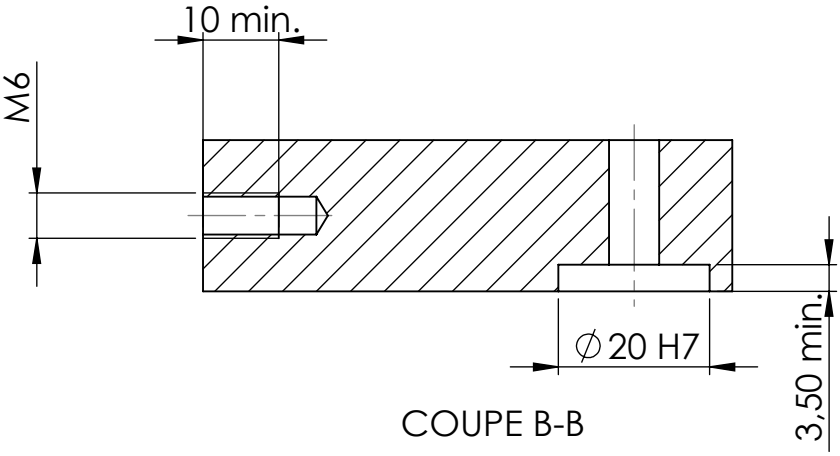

COUPE B-B

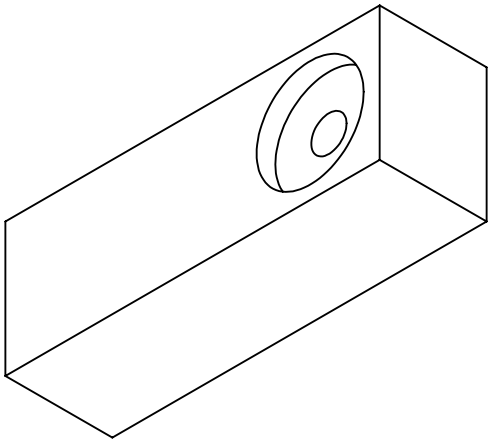

SAUF INDICATION CONTRAIRE: LES COTES SONT EN MILLIMETRES ETAT DE SURFACE: TOLERANCES: LINEAIRES: ANGULAIRES:	FINITION:			CASSER LES ANGLES VIFS	Quantité 3	REVISION
	NOM	SIGNATURE	DATE			TITRE:
AUTEUR	Paschal A					
VERIF.						
APPR.						
FAB.						
QUAL.				MATERIAU: Acier ou Alu	No. DE PLAN	bas equerre A4
				MASSE:	ECHELLE:1:1	FEUILLE 1 SUR 1