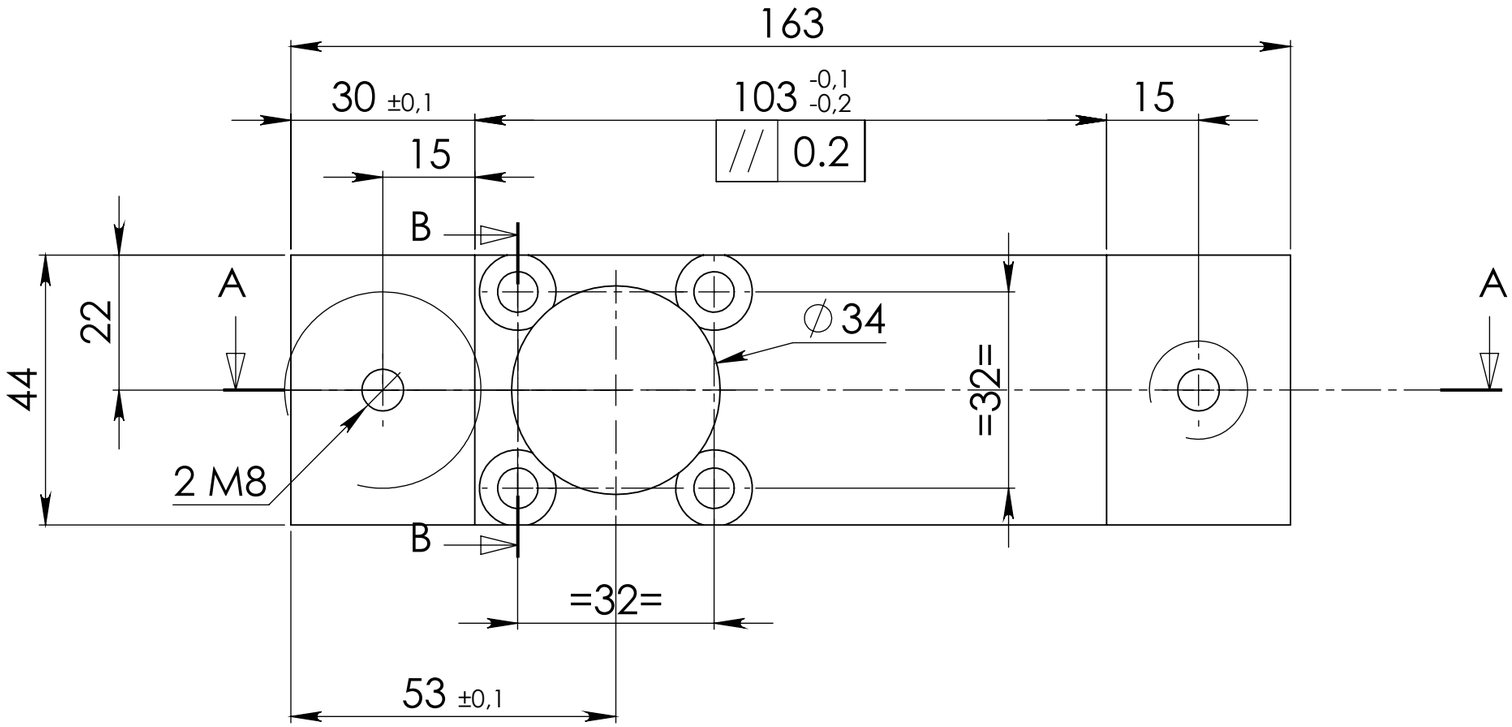

COUPE B-B
SECTION A-A

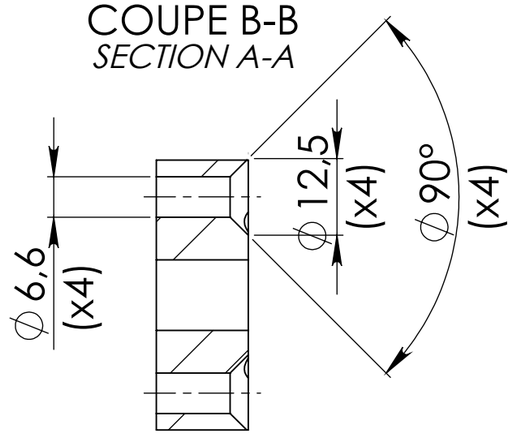

COUPE A-A
SECTION A-A

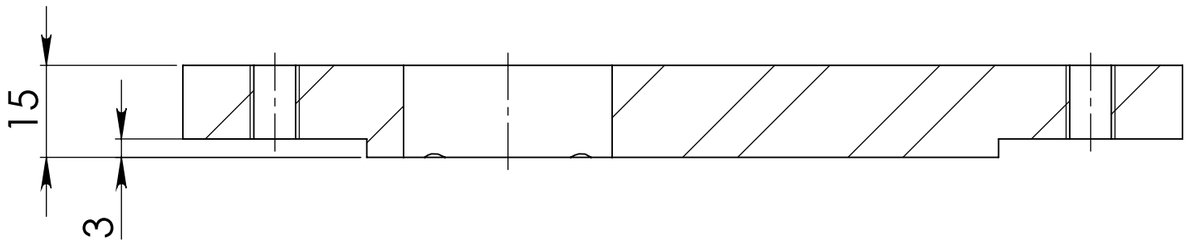

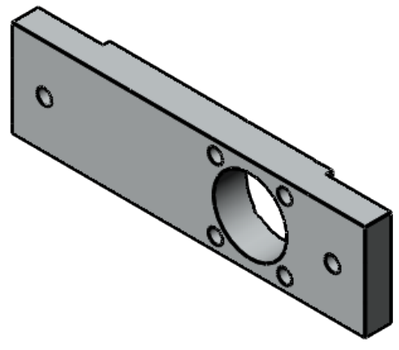

JF	01/05/2017	CREATION DU PLAN *DRAWING CREATION*	A
INIT. *INIT.*	Date *Date*	Objet de modification *Object of modification*	Ind *Ind*

POIDS:
WEIGHT:
231.42 g

Ech : 1:1
Scale:
Dessiné par: J.FATOUX
Drawn by:
Vérifié par:
Checked by:

MATIERE *MATERIAL*	TRAITEMENT *TREATMENT*	PROTECTION *PROTECTION*
AU4G (2017-A) *AU4G (2017-A)*		- -

DESIGNATION :
DESIGNATION :
PLAQUE REGLAGE
ADJUSTING FLAT

ENSEMBLE:
ASSEMBLY:

Tol. gle lin.: Js13 | Tol. gle ang.:± 30' | Rugosité: Ra 3.2

CLIENT: *CUSTOMER:* KRAKEN II

A3

N° pl. **K000000053 B**

DIFFUSION: Ce plan est propriété de KRAKEN II. Il ne peut être divulgué, reproduit ou utilisé sans consentement écrit.
DISTRIBUTION: This plan is property of KRAKEN II. He cannot be revealed, reproduced or used without written consent.