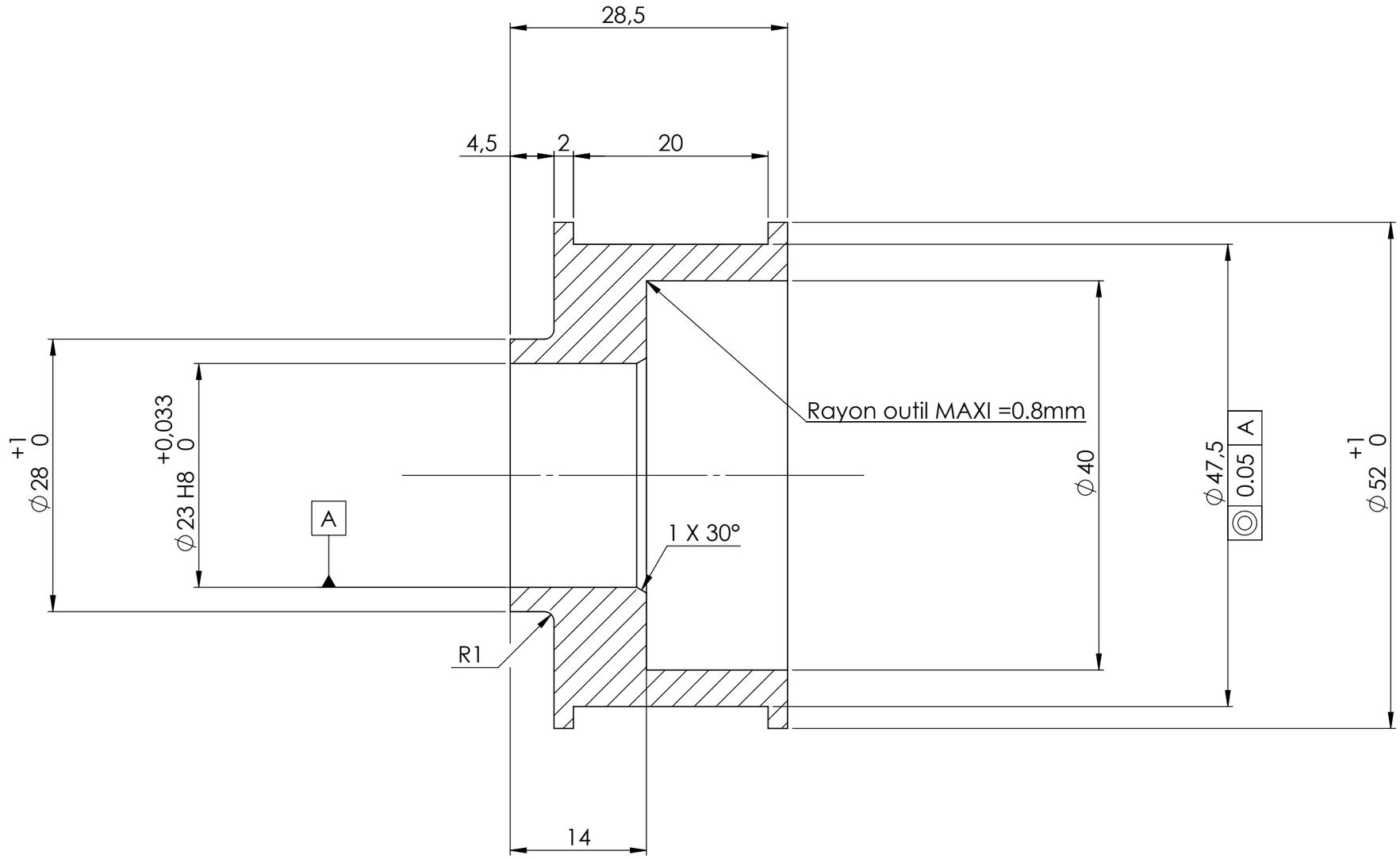

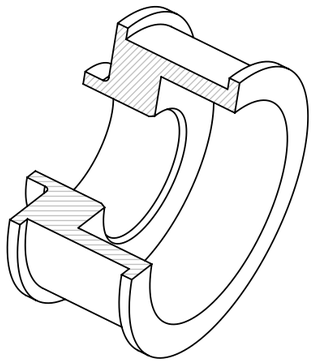

SAUF INDICATION CONTRAIRE: LES COTES SONT EN MILLIMETRES ETAT DE SURFACE: 6.3 TOLERANCES: LINEAIRES: +/- 0.1mm	FINITION:			CASSER LES ANGLES VIFS	NE PAS CHANGER L'ECHELLE	REVISION	
	NOM	SIGNATURE	DATE		TITRE:		
AUTEUR	MLN		11/05/17				
VERIF.							
APPR.							
FAB.							
QUAL.				MATERIAU: ACIER Nuance à proposer suivant stock dispo	No. DE PLAN	Poulie acier	A3
				MASSE:	ECHELLE:2:1	FEUILLE 1 SUR 1	