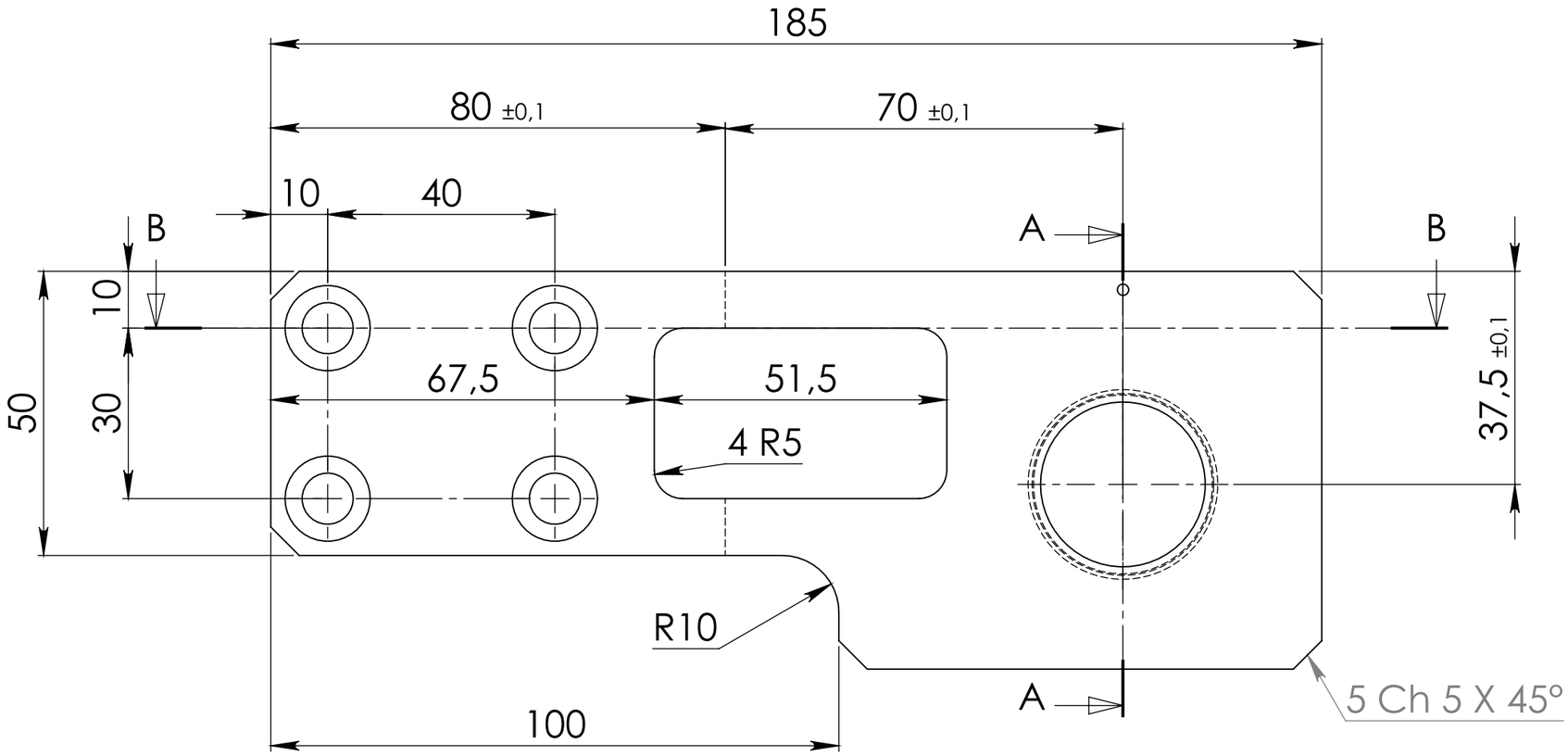

COUPE A-A
SECTION A-A

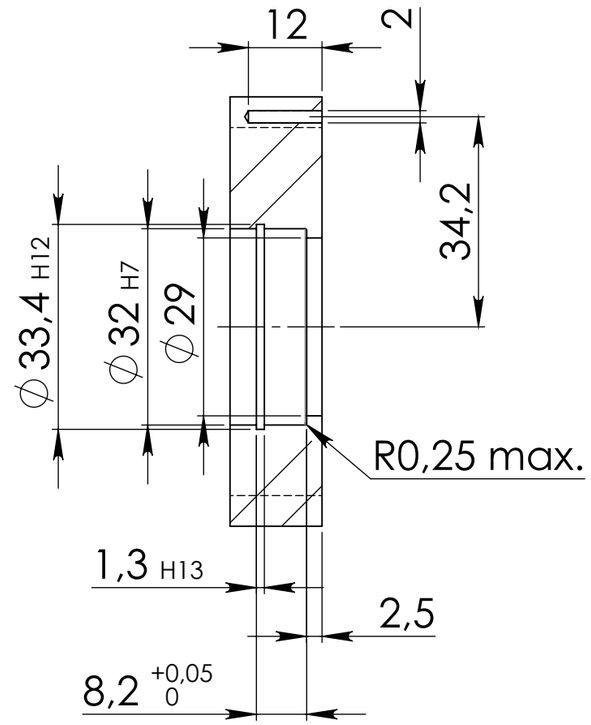

COUPE B-B
SECTION B-B

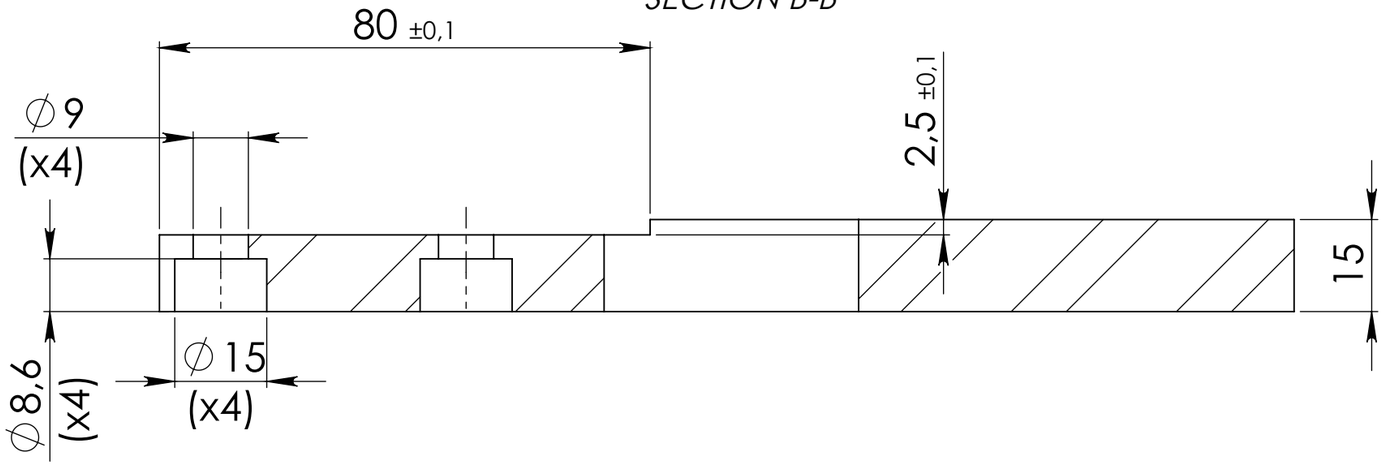

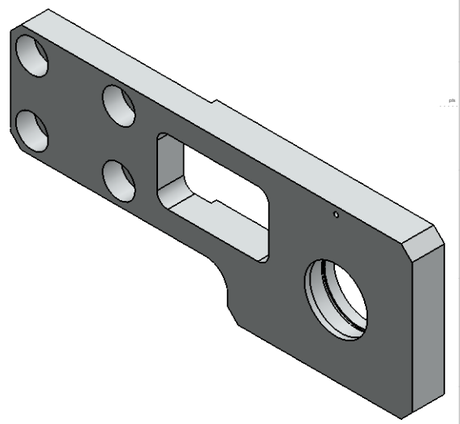

JF	20/03/2017	CREATION DU PLAN *DRAWING CREATION*	A
INIT. *INIT.*	Date *Date*	Objet de modification *Object of modification*	Ind *Ind*

POIDS: *WEIGHT:* 315.97 g	Ech : 1:1 *Scale:*	MATIERE *MATERIAL*	TRAITEMENT *TREATMENT*	PROTECTION *PROTECTION*
	Dessiné par: *Drawn by:* J.FATOUX	AU4G (2017-A) *AU4G (2017-A)*		- -
	Vérifié par: *Checked by:*			
DESIGNATION : *DESIGNATION :* SUPPORT ENROULEMENT A		Tol. gle lin.: Js13	Tol. gle ang.:± 30	Rugosité: Ra 3.2
ENSEMBLE: *ASSEMBLY:*		CLIENT: *CUSTOMER:* KRAKEN 2		A3
		N° pl.	K000000040	A

DIFFUSION: Ce plan est propriété de KRAKEN II. Il ne peut être divulgué, reproduit ou utilisé sans consentement écrit.
DISTRIBUTION: This plan is property of KRAKEN II. He cannot be revealed, reproduced or used without written consent.