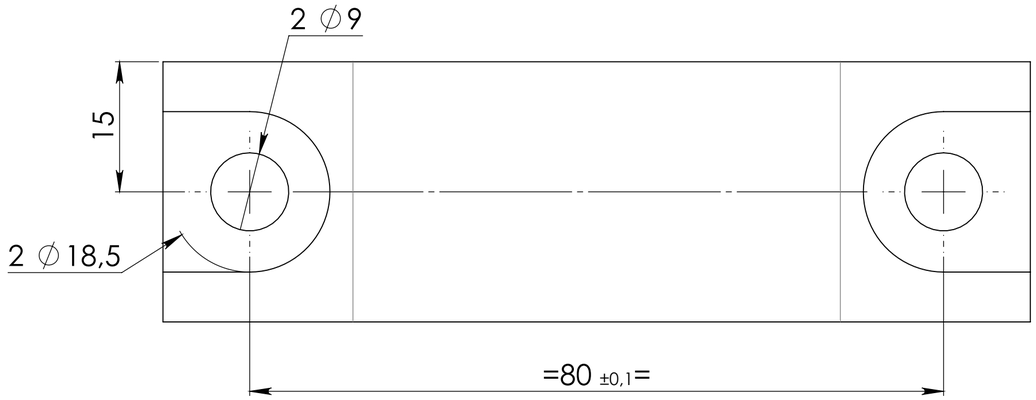

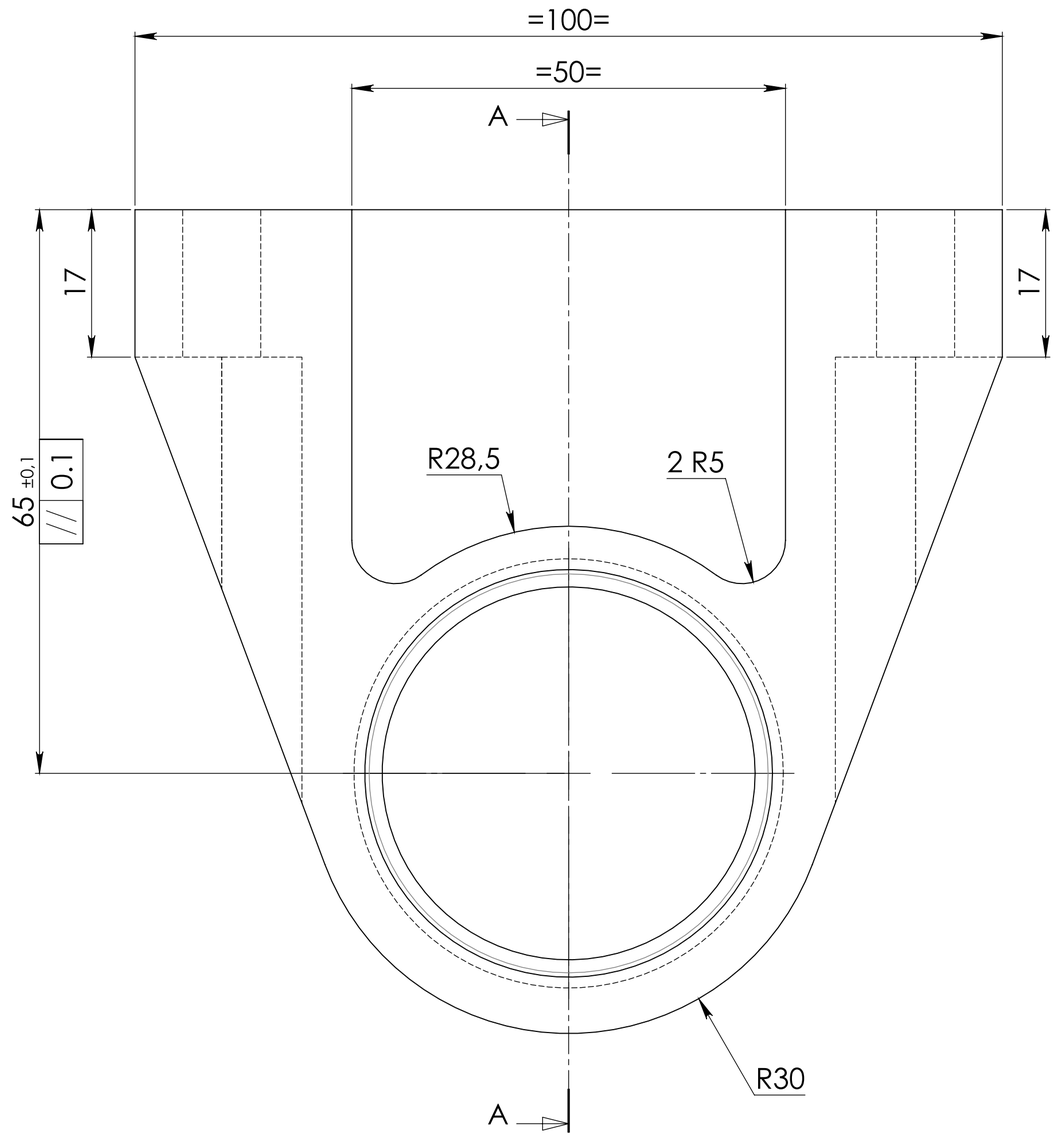

COUPE A-A
SECTION A-A

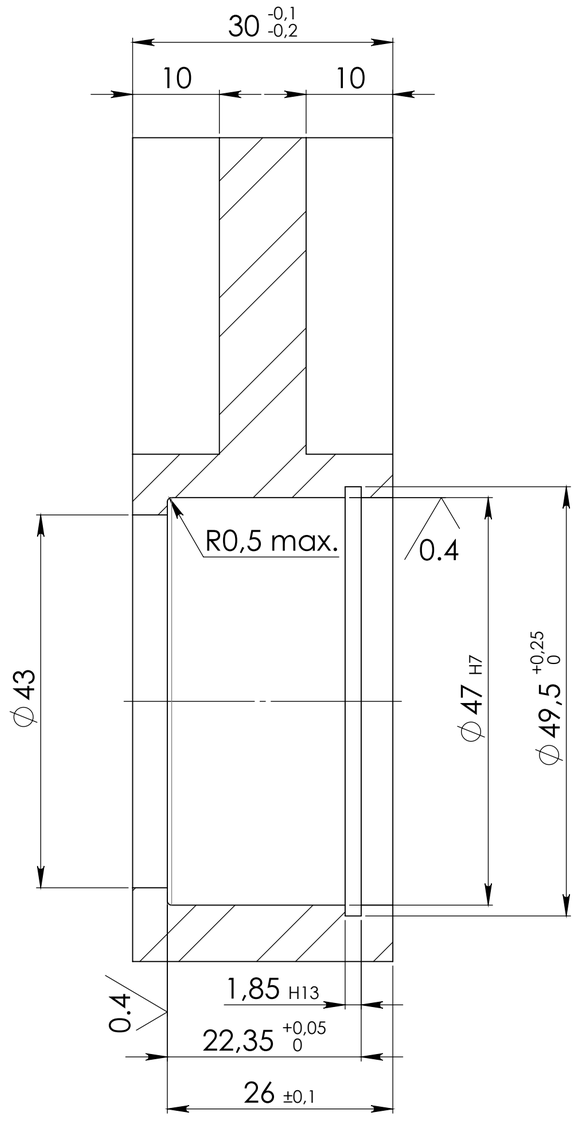

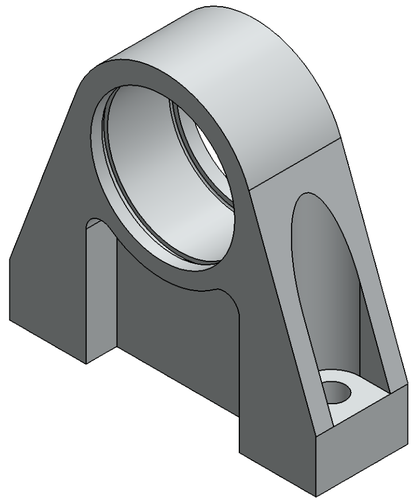

JF	20/03/2017	CREATION DU PLAN *DRAWING CREATION*			A
INIT. *INIT.*	Date *Date*	Objet de modification *Object of Modification*			Ind *Ind*

POIDS: *WEIGHT:* 291.26 g	Ech : *Scale:* 2:1	MATIERE *MATERIAL*	TRAITEMENT *TREATMENT*	PROTECTION *PROTECTION*
	Dessiné par: *Drawn by:* J.FATOUX	AU4G (2017-A) *AU4G (2017-A)*		-
	Vérifié par: *Checked by:*			-
DESIGNATION : *DESIGNATION :*	PALIER ROULEMENT	Tol. gle lin.: Js13	Tol. gle ang.:± 30	Rugosité: Ra 3.2
ENSEMBLE: *ASSEMBLY:*		CLIENT: *CUSTOMER:* KRAKEN 2		A2
		N° pl.	K000000027	A

DIFFUSION: Ce plan est propriété de KRAKEN 1. Il ne peut être divulgué, reproduit ou utilisé sans consentement écrit.
DISTRIBUTION: This plan is property of KRAKEN 1. He cannot be revealed, reproduced or used without written consent.