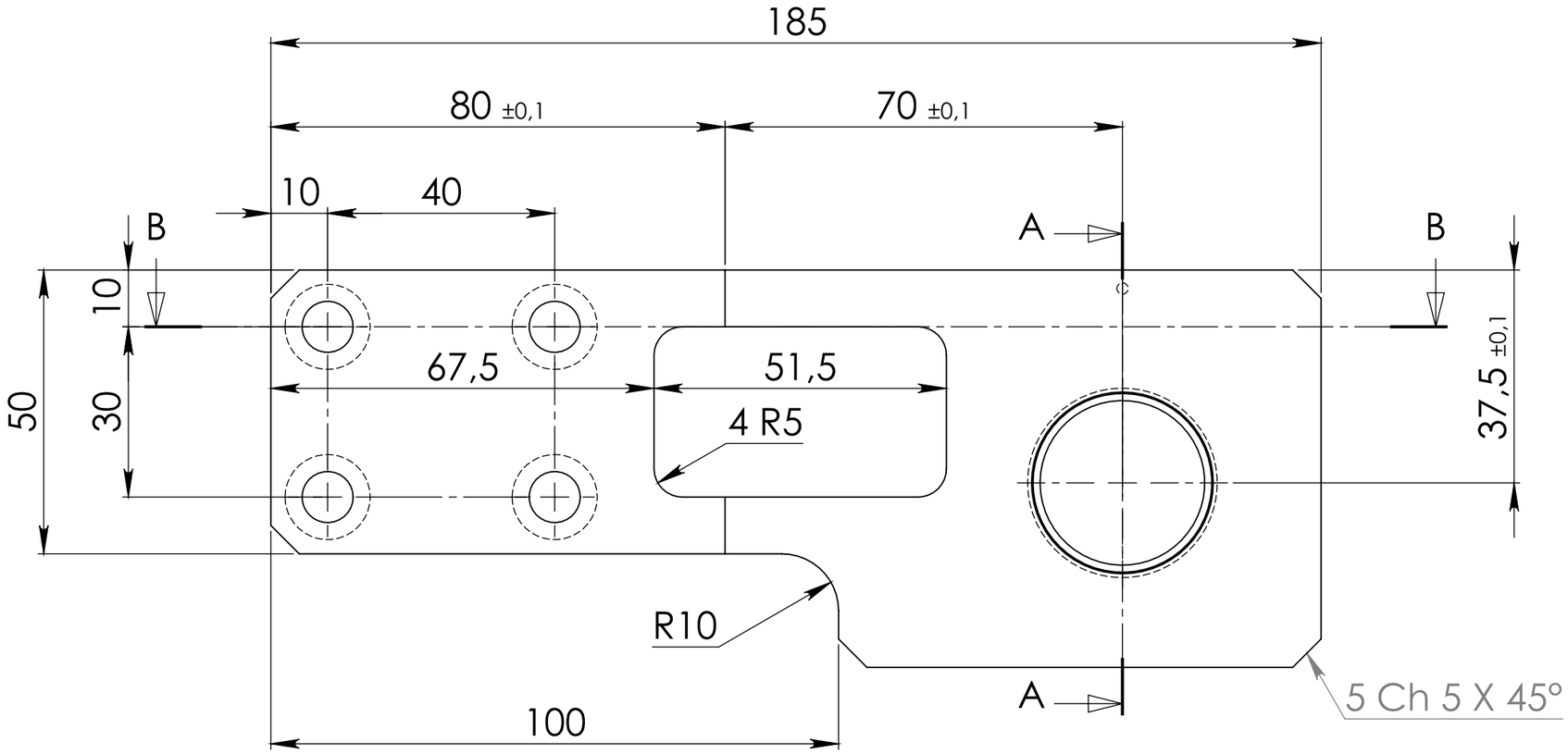

COUPE A-A
SECTION A-A

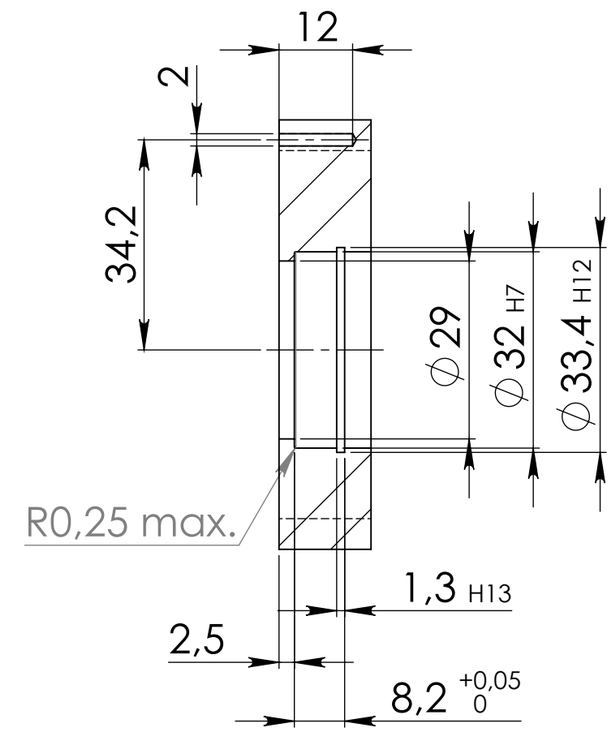

COUPE B-B
SECTION B-B

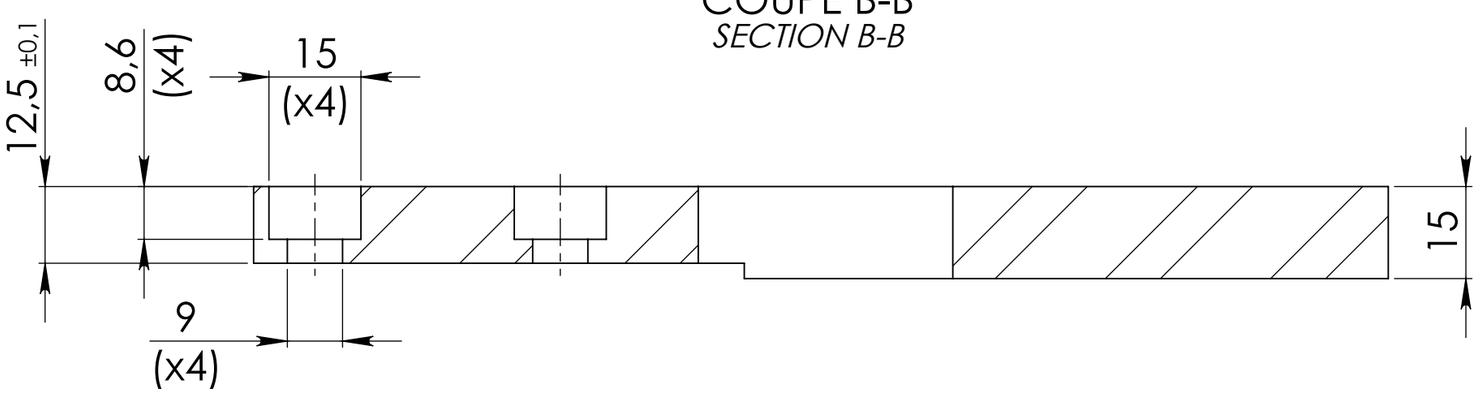

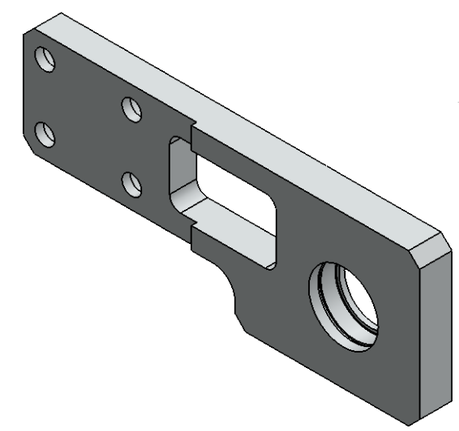

JF	20/03/2017	CREATION DU PLAN *DRAWING CREATION*	A
INIT. *INIT.*	Date *Date*	Objet de modification *Object of modification*	Ind *Ind*

POIDS: *WEIGHT:* 315.97 g

Ech : *Scale:* 1:1

Dessiné par: *Drawn by:* J.FATOUX

Vérifié par: *Checked by:*

MATIERE *MATERIAL*	TRAITEMENT *TREATMENT*	PROTECTION *PROTECTION*
AU4G (2017-A) *AU4G (2017-A)*		- -

DESIGNATION : *DESIGNATION :* SUPPORT ENROULEMENT B

ENSEMBLE: *ASSEMBLY:*

Tol. gle lin.: Js13 | Tol. gle ang.:± 30 | Rugosité: Ra 3.2

CLIENT: *CUSTOMER:* KRAKEN 2

A3

N° pl. K000000039 A

DIFFUSION: Ce plan est propriété de KRAKEN II. Il ne peut être divulgué, reproduit ou utilisé sans consentement écrit.

DISTRIBUTION: This plan is property of KRAKEN II. He cannot be revealed, reproduced or used without written consent.