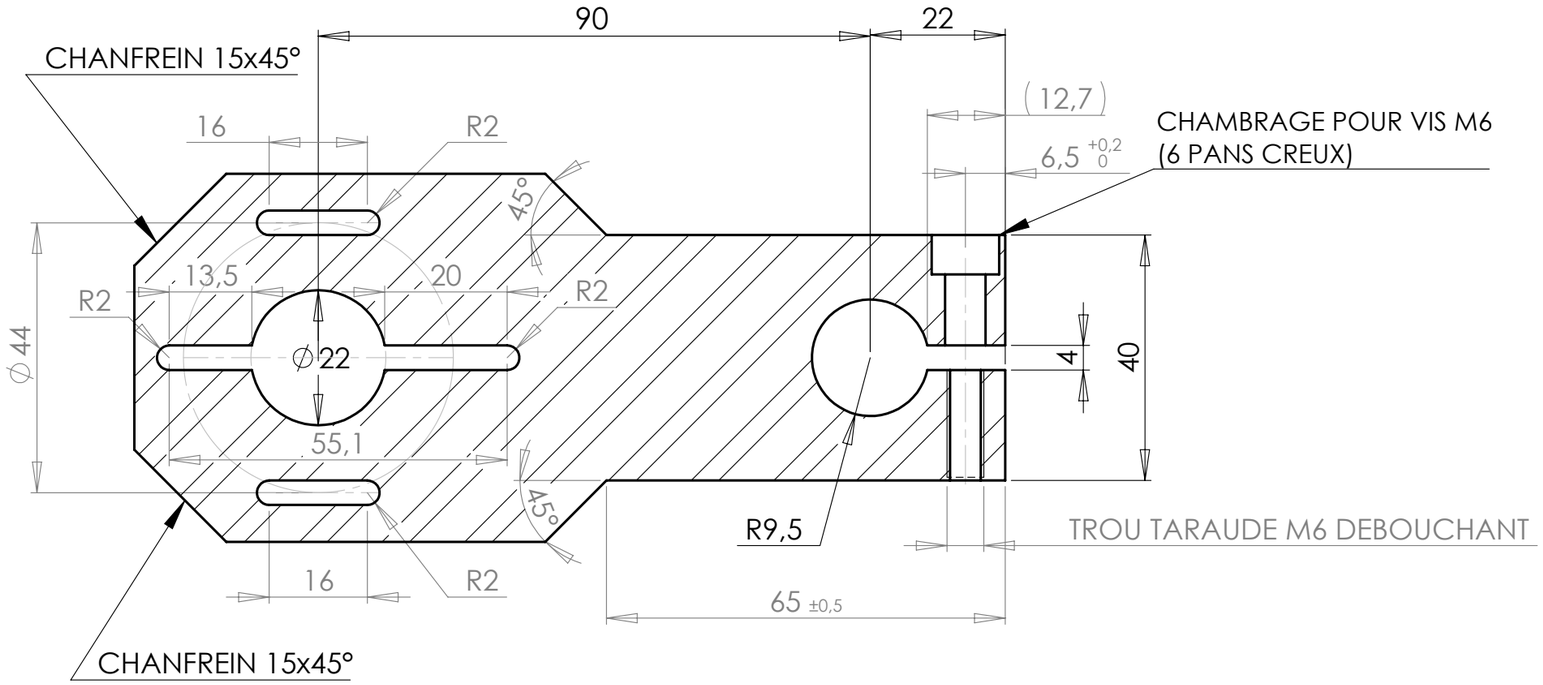

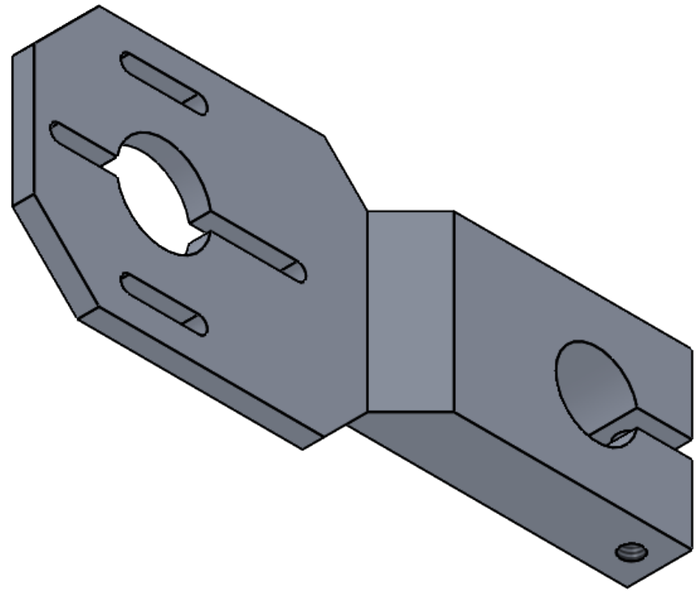

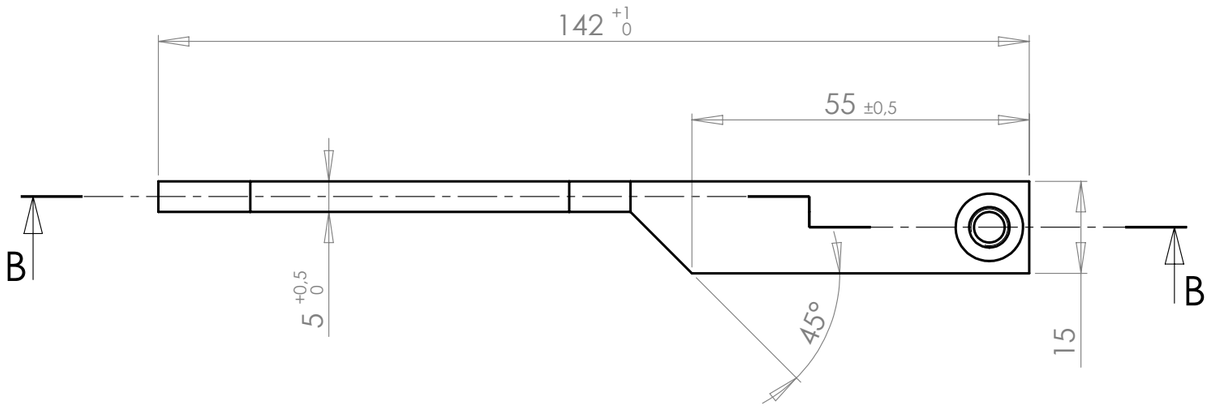

NOTES :
MATIERE : PLAT ALU 7075 (Art. 52808) 120x030 L:150
ou PLAT ALU 6082 (Art. 54477) 120x020 L:150
TOLERANCES : SI NON INDIQUEES : ± 0.2
MASSE : ~120g

SAUF INDICATION CONTRAIRE: LES COTES SONT EN MILLIMETRES ETAT DE SURFACE: TOLERANCES: LINEAIRES: ANGULAIRES:	FINITION:			CASSER LES ANGLES VIFS	NE PAS CHANGER L'ECHELLE	REVISION
	NOM	SIGNATURE	DATE		TITRE: SUPPORT MOTEUR	
AUTEUR						
VERIF.						
APPR.						
FAB.						
QUAL.				MATERIAU:	No. DE PLAN	A3
				MASSE:	ECHELLE:1:1	FEUILLE 1 SUR 1