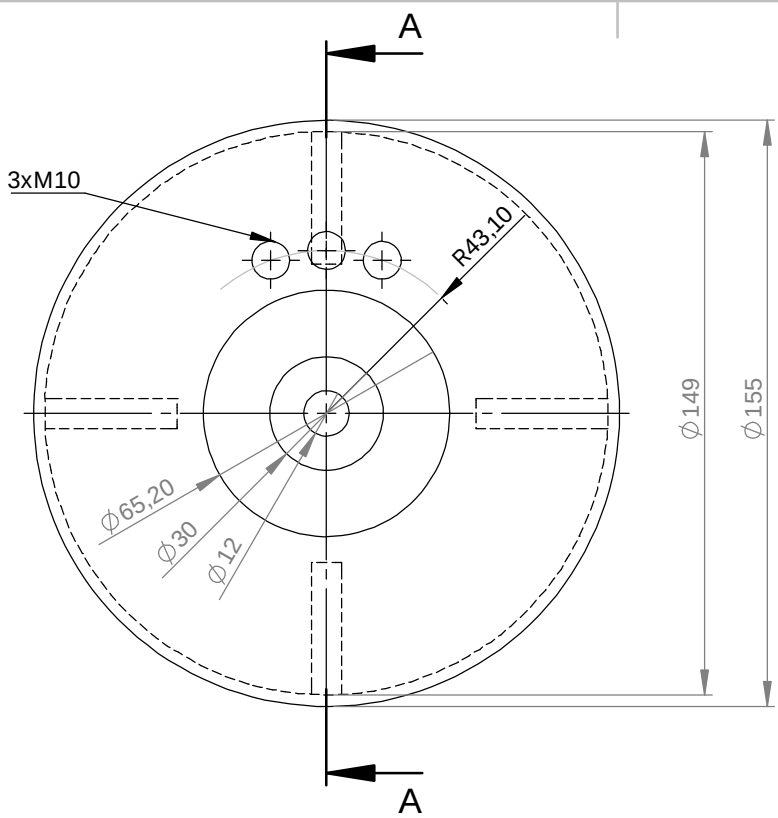

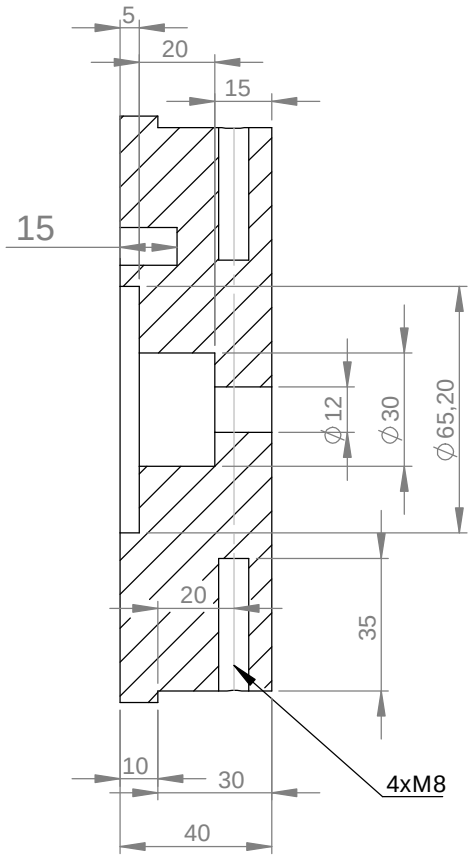

COUPE A-A

SAUF INDICATION CONTRAIRE: LES COTES SONT EN MILLIMETRES ETAT DE SURFACE: TOLERANCES: LINEAIRES: ANGULAIRES:	FINITION:	CASSER LES ANGLES VIFS	NE PAS CHANGER L'ECHELLE	REVISION	

	NOM	SIGNATURE	DATE	TITRE:
AUTEUR				
VERIF.				
APPR.				
FAB.				
QUAL.				

MATERIAU:	No. DE PLAN	Base EQ6	A4
MASSE:	ECHELLE:1:2	FEUILLE 1 SUR 1	