ECHELLE 2 : 1

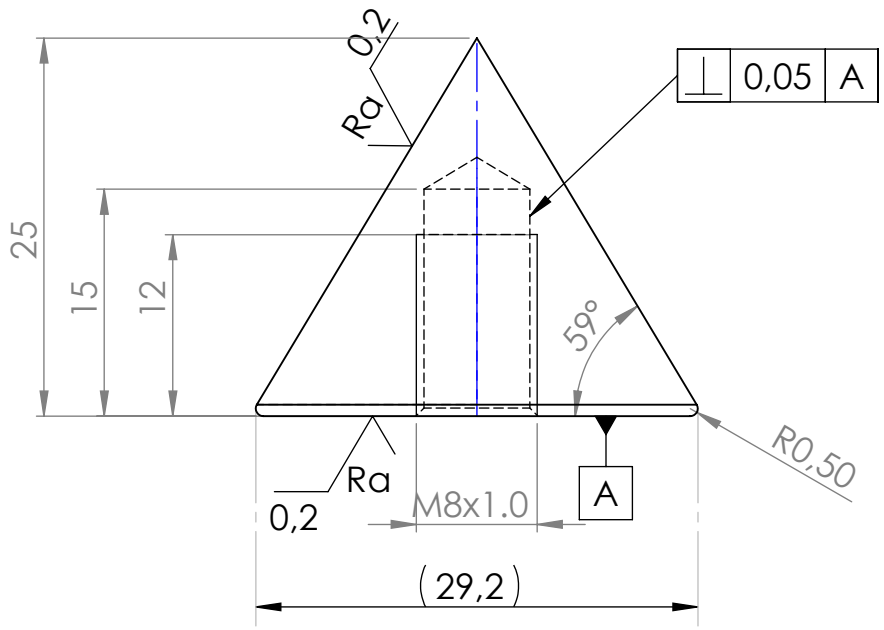

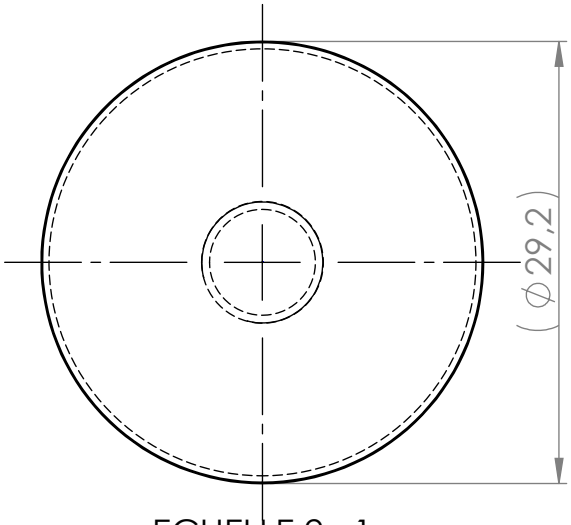
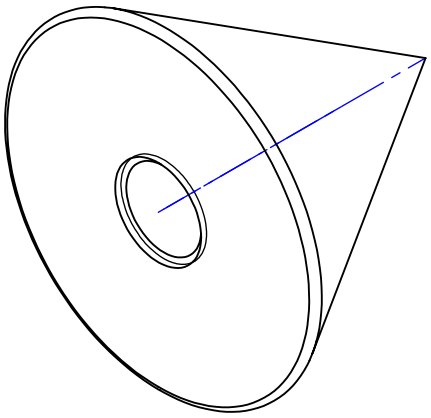
ECHELLE 2 : 1