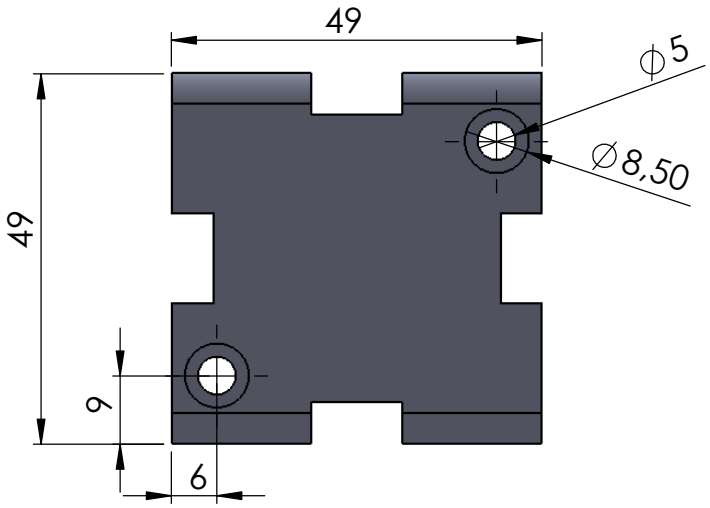

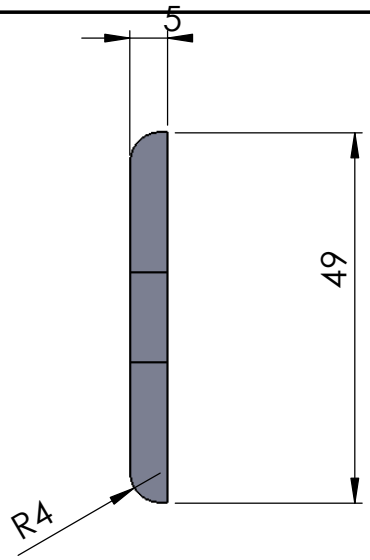

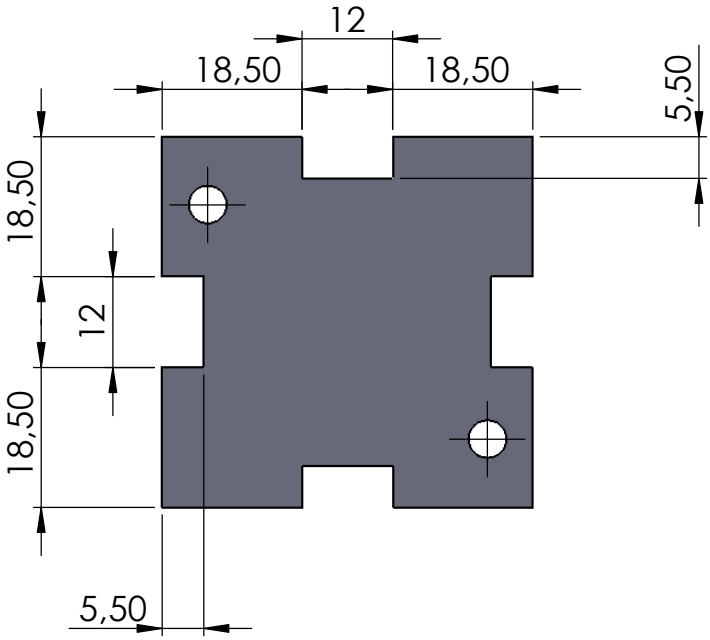

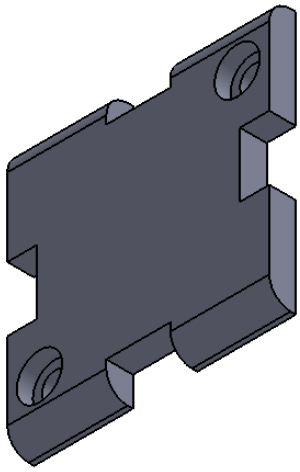

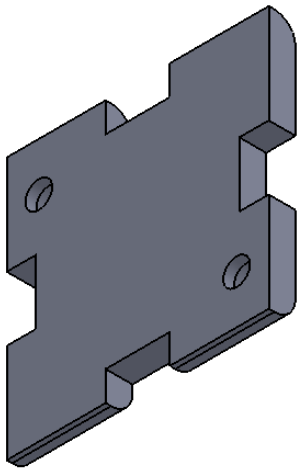

SAUF INDICATION CONTRAIRE: LES COTES SONT EN MILLIMETRES ETAT DE SURFACE: TOLERANCES: LINEAIRES: ANGULAIRES:	FINITION:			CASSER LES ANGLES VIFS	NE PAS CHANGER L'ECHELLE	REVISION
					QTE 10 PCS	
	NOM	SIGNATURE	DATE		TITRE:	
AUTEUR						
VERIF.						
APPR.						
FAB.						
QUAL.				MATERIAU: Alumilium	No. DE PLAN Plaque standard	A4
				MASSE:	ECHELLE: Echelle 1:1	FEUILLE 1 SUR 1