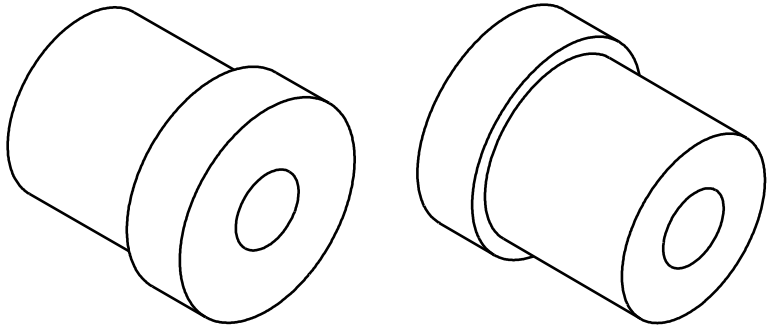

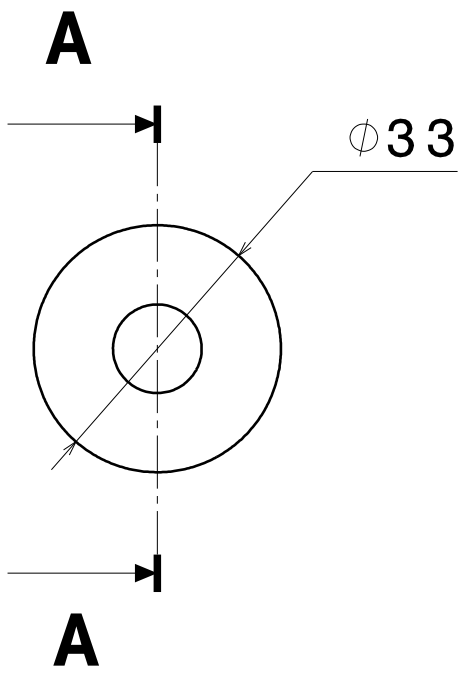
A
ϕ33
A

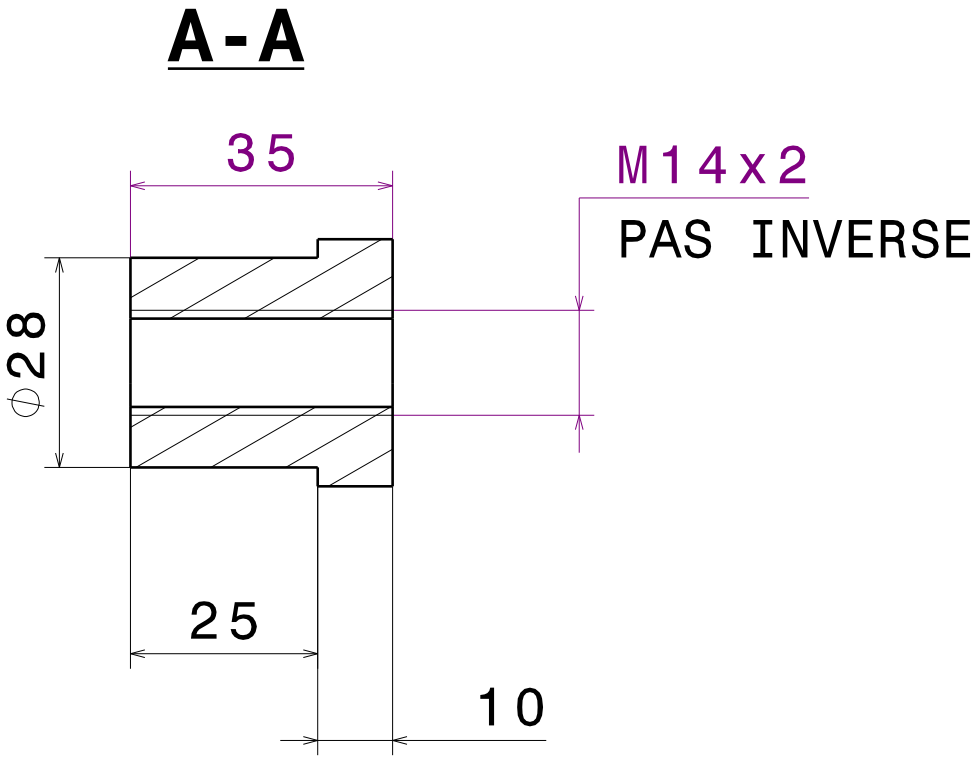
A-A
35
M14x2
PAS INVERSE
ϕ28
25
10