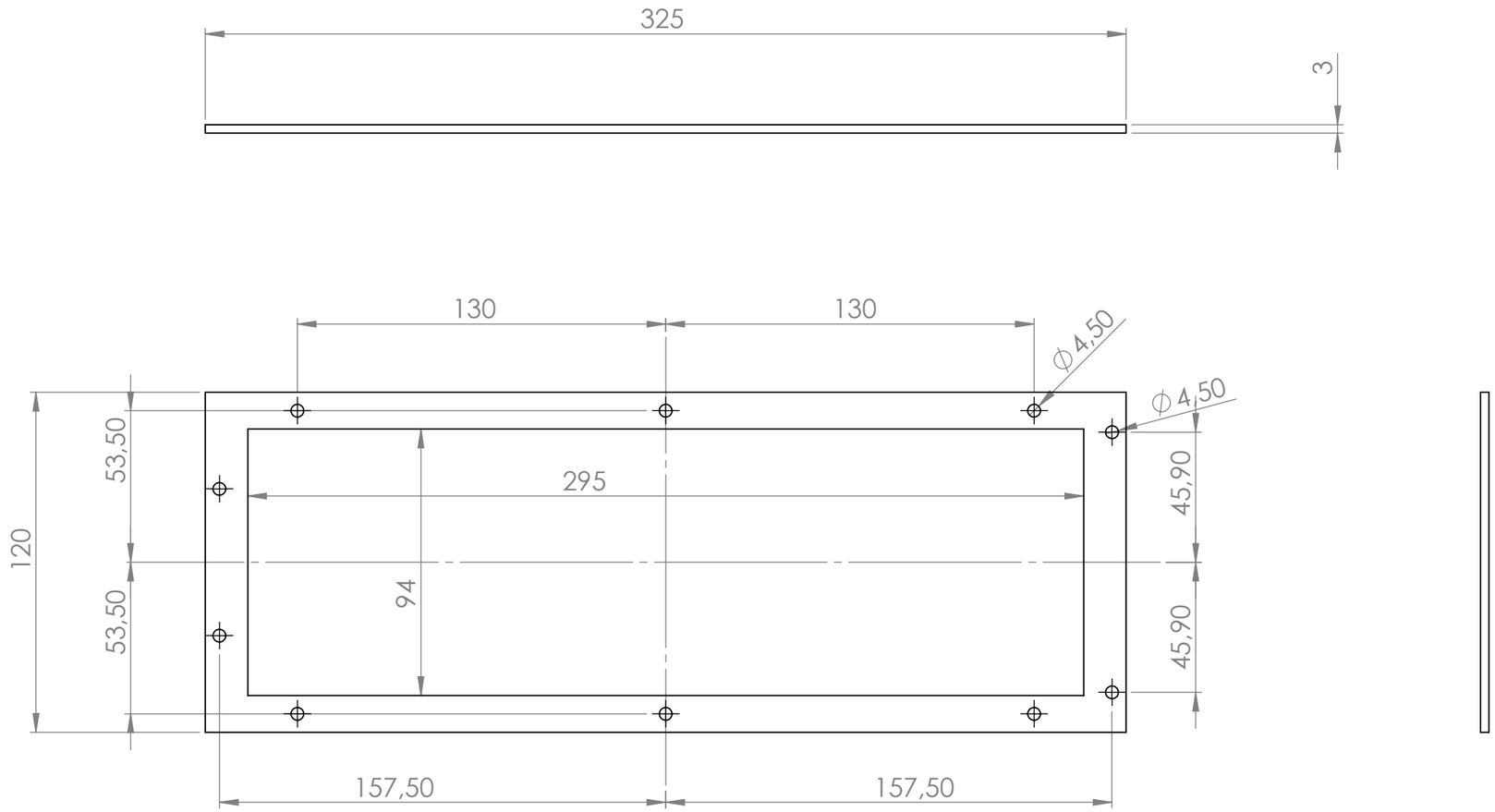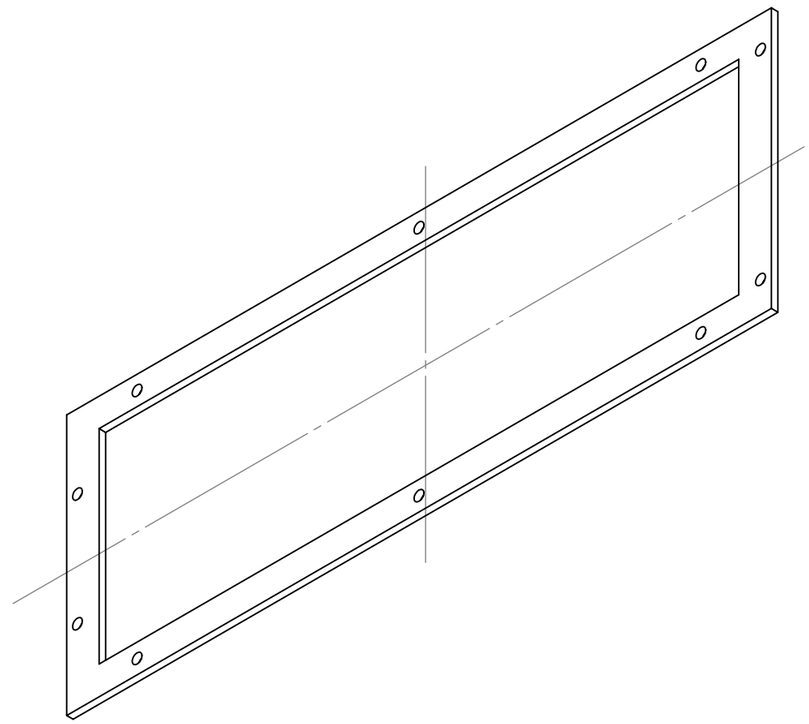
325
3
130
130
∅4,50
∅4,50
53,50
53,50
120
295
94
45,90
45,90
157,50
157,50