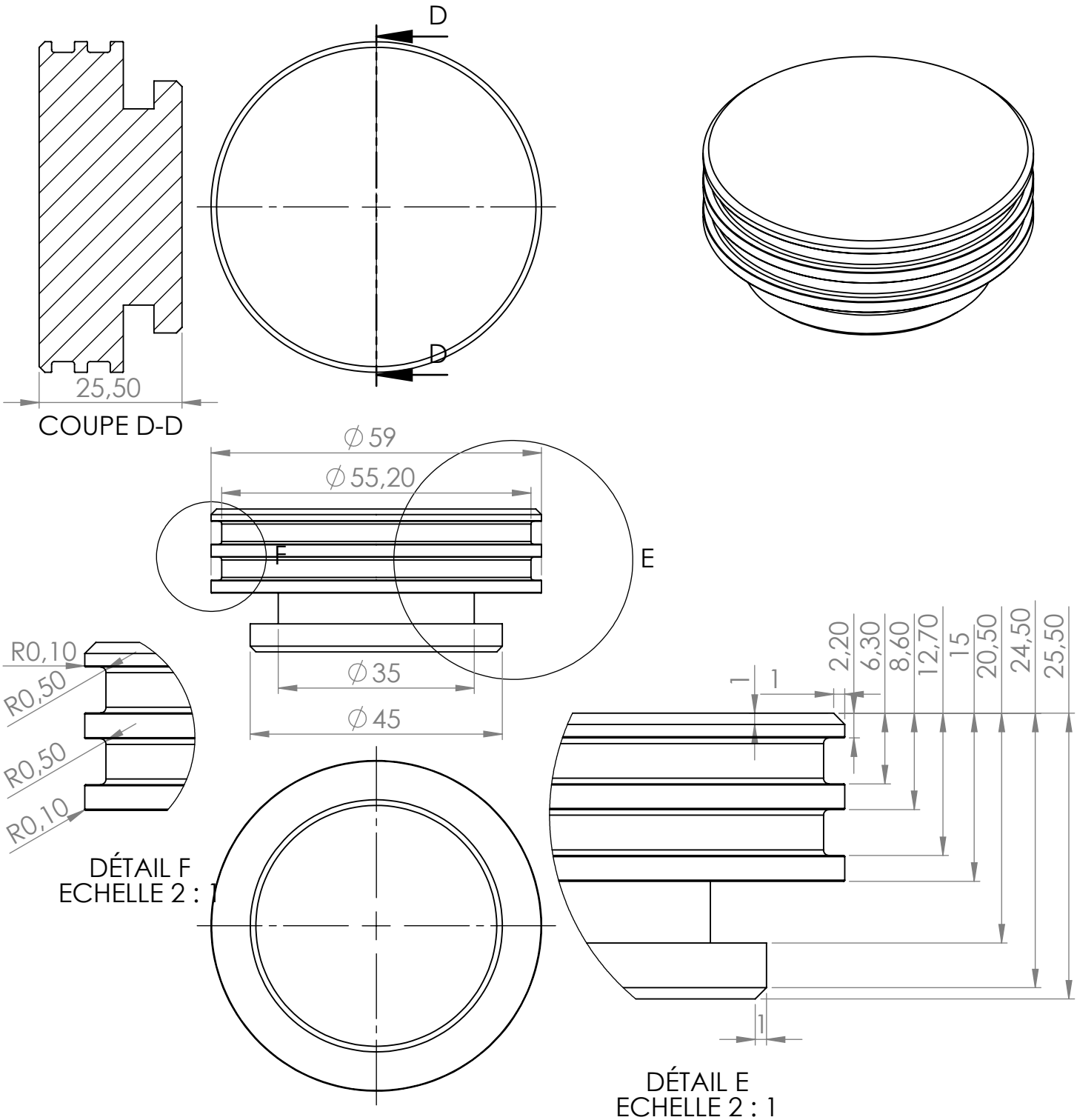

MATIERE AG3 5754

SAUF INDICATION CONTRAIRE: LES COTES SONT EN MILLIMETRES ETAT DE SURFACE: TOLERANCES: LINEAIRES: ANGULAIRES:	FINITION:			CASSER LES ANGLES VIFS	NE PAS CHANGER L'ECHELLE	REVISION
	NOM	SIGNATURE	DATE		TITRE:	
AUTEUR					Bouchons a joints toriques	
VERIF.						
APPR.						
FAB.						
QUAL.				MATERIAU:	No. DE PLAN LAMPE COMPACTE V1e	A4
				MASSE:	ECHELLE:1:1	FEUILLE 1 SUR 1