INDICE	MODIFICATION	NOM ET DATE

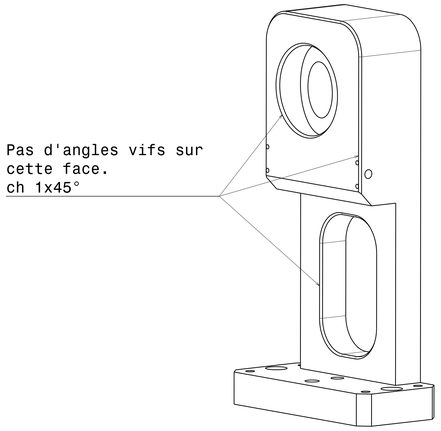

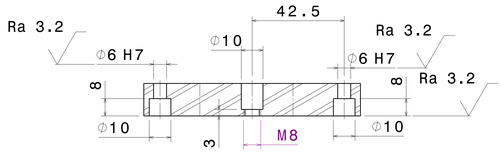

Coupe B-B
Echelle : 1:1

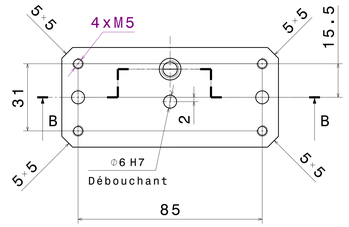

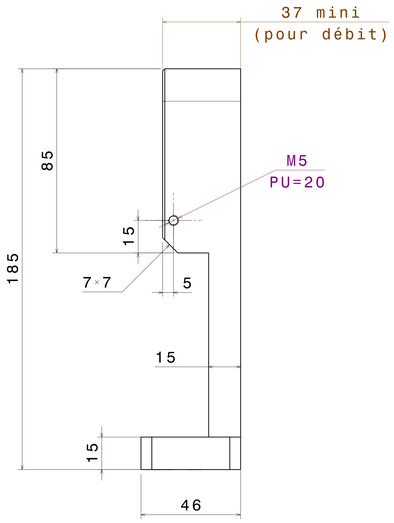

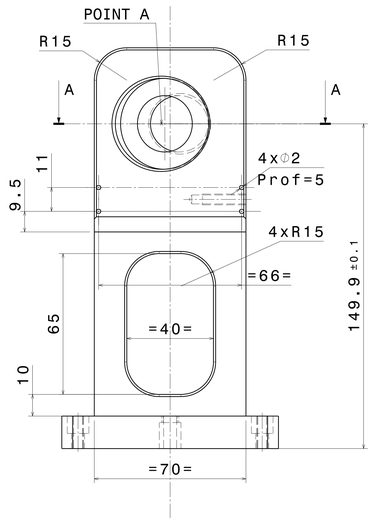

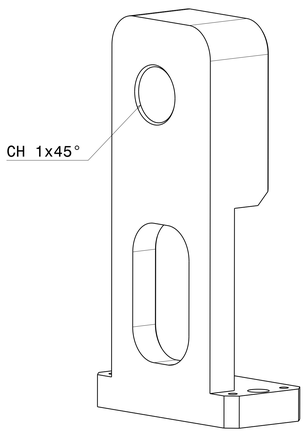

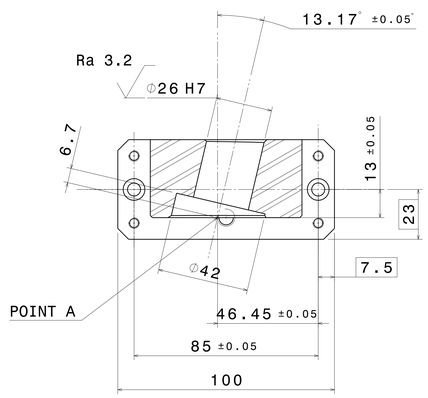

Coupe A-A
Echelle : 1:1

Tolérance générale suivant : ISO 2768 m-K
Casser les angles vifs

ECH 1/1

1	SUPPORT BRAS 8	Alu / Phosphatation	1-126-1-2709	00	001

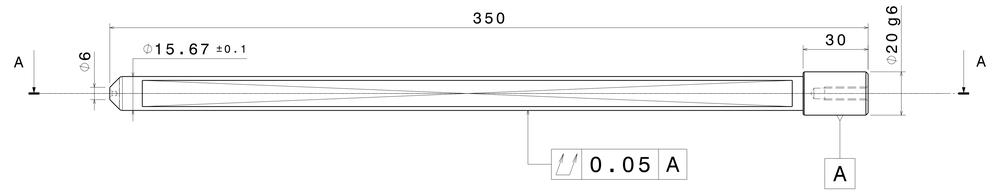

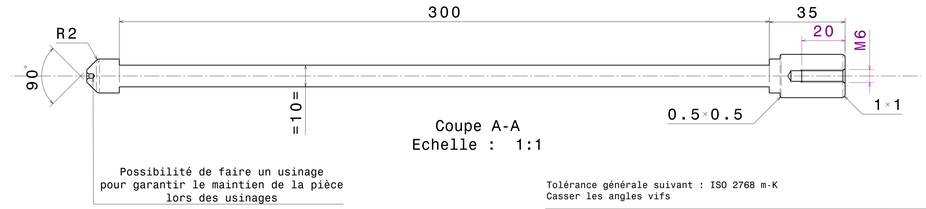

Coupe A-A
Echelle : 1:1

Tolérance générale suivant : ISO 2768 m-K
Casser les angles vifs

ECH 1/1

1	BROCHE Ø15.67	S235	1-126-1-2709	00	002

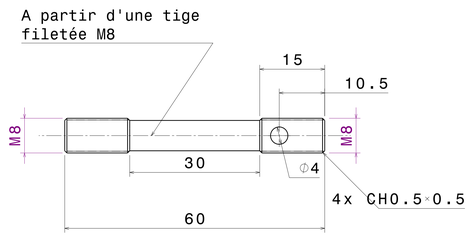

Tolérance générale suivant : ISO 2768 m-K
Casser les angles vifs

ECH 1/1

3	AXE DE SERRAGE	S235	1-126-1-2709	00	004

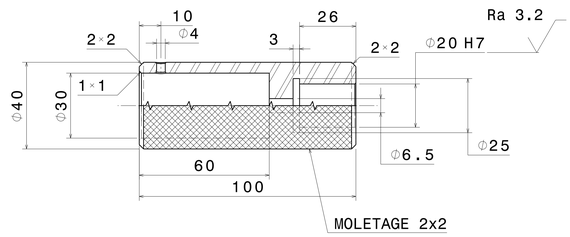

Tolérance générale suivant : ISO 2768 m-K
Casser les angles vifs

Pas d'angles vifs
tous chanfreins non coté = 0.5 à 45°

ECH 1/1

3	MANCHE	ALUMINIUM	1-126-1-2709	00	003

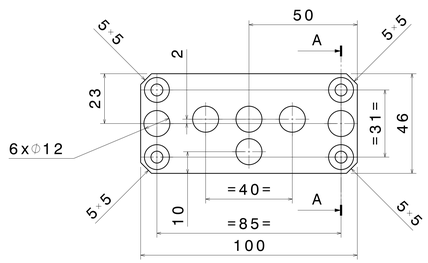

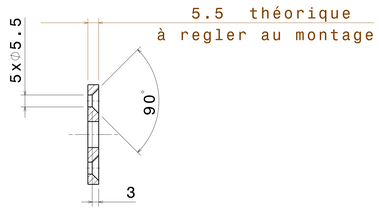

Coupe A-A
Echelle : 1:1

Tolérance générale suivant : ISO 2768 m-K
Casser les angles vifs

ECH 1/1

3	CALE DE REGLAGE	S235	1-126-1-2709	00	005

SOUS-TRAITANT	METHODES	QUALITE
Dessine par : LI SGO	Dessine par :	
Verifie par : LI SGO	Verifie par :	Verifie par :

Ce plan est la propriété de la FAMAT - ne peut être utilisé ou reproduit sans son autorisation

UTILISE POUR : CARTER ECHAPPEMENT LEAP

DESIGNATION : OUTILLAGE DE CONTROLE SERVITUDE TUYAUTERIE Trf leap

ECHELLE 1/1

ETUDE OUTILLAGES

No: 1-126-1-2709-00-000

PL 4/6