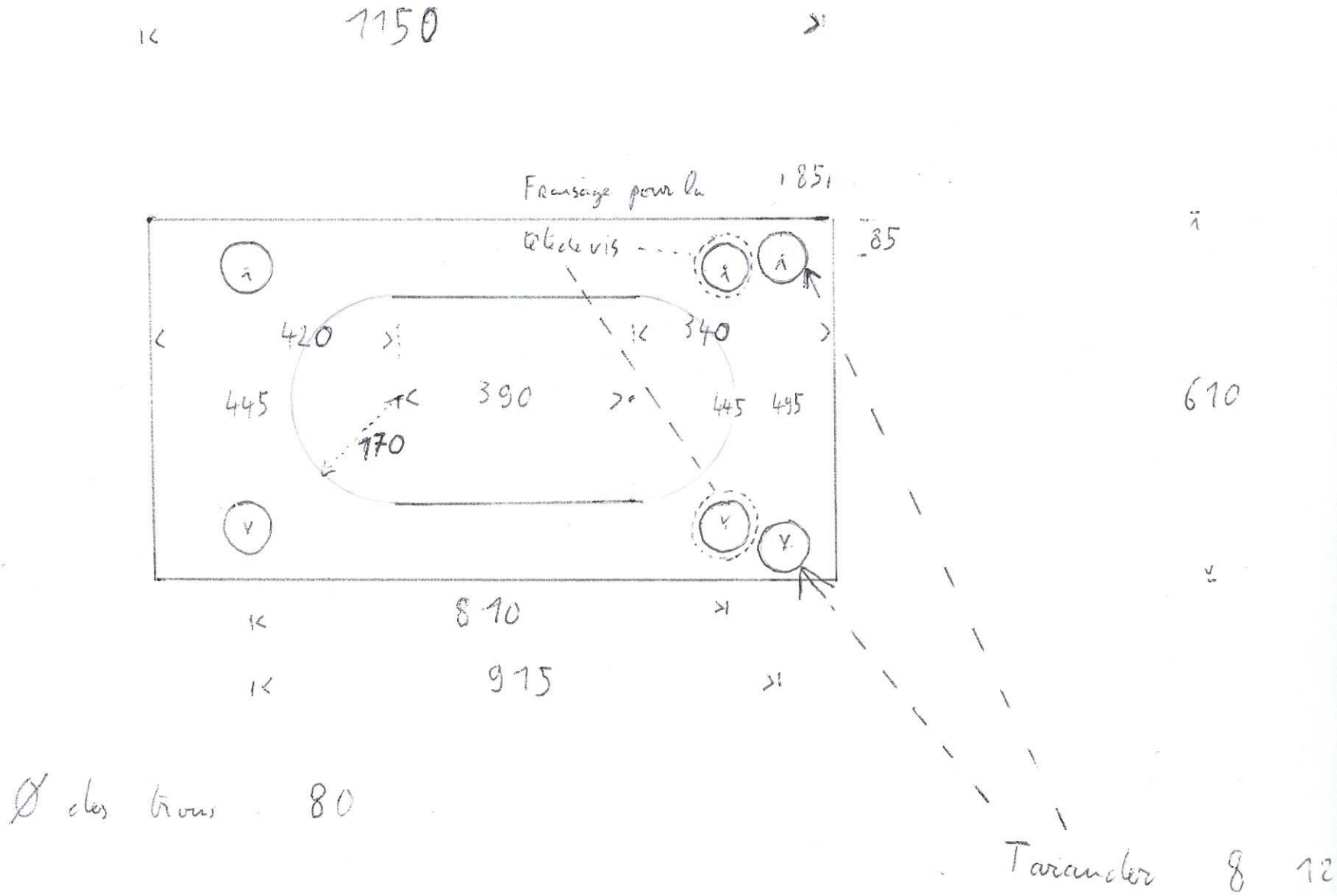
1150
Fraisage pour la
tête de vis
85
85
420
340
445
390
445
495
170
610
810
915
Ø des trous 80
Tarauder 8 12