INDICE	MODIFICATION	NOM ET DATE

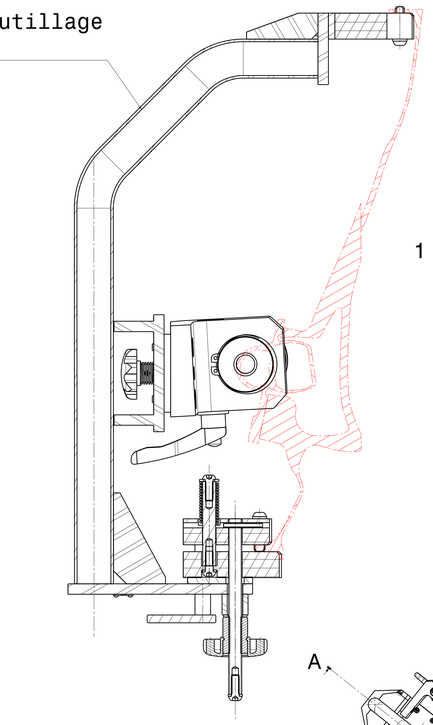

Coupe A-A
Echelle : 3:5
1 Outillage pour le contrôle des tubes exterieurs dont 2 versions differentes (artifices volants)

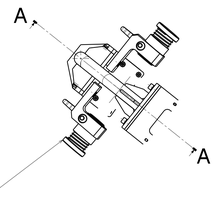

Position pour le contrôle des connecteurs de type "MAMELON DEPART"

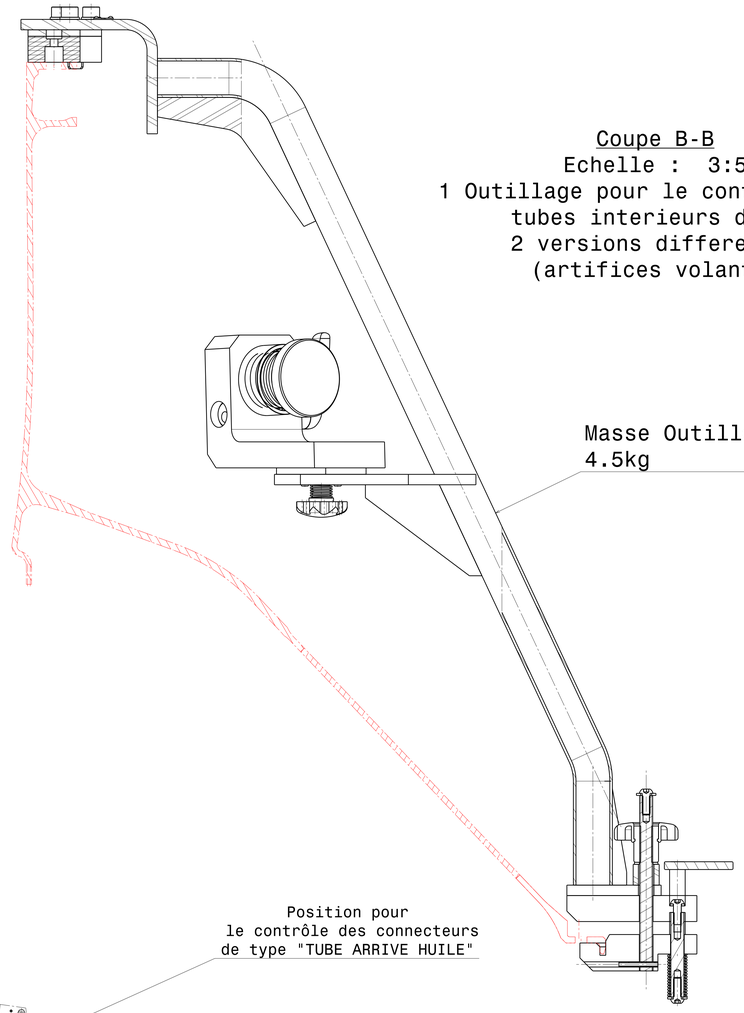

Coupe B-B
Echelle : 3:5
1 Outillage pour le contrôle des tubes interieurs dont 2 versions differentes (artifices volants)

Masse Outillage
4.5kg

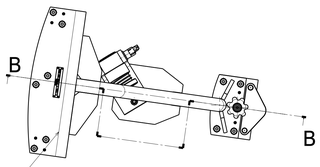

Position pour le contrôle des connecteurs de type "TUBE ARRIVE HUILE"

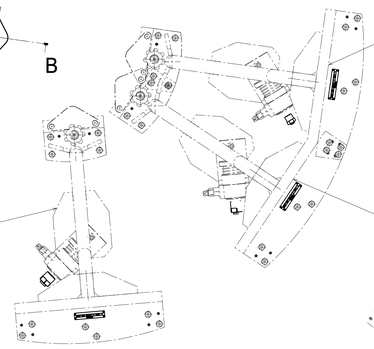

CARTER ECHAPPEMENT GE9X

Position pour le contrôle des connecteurs de type "TUBE RETOUR"

Position pour le contrôle des connecteurs de type "TUBE RETOUR"

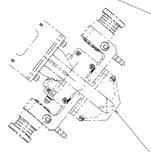

Position pour le contrôle des connecteurs de type "MAMELON ARRIVE"

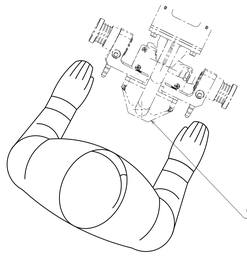

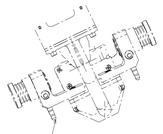

Position pour le contrôle des connecteurs de type "MAMELON DEPART"

		072	8	CLOU 790502x6	EMILE MAURIN
		071	1	CANON FIXE33-021-15 LG16	EMILE MAURIN
		070	1	BOUTON ETOILE 06210-108	NORELEM
		069	1	BOUTON ETOILE 06222-10	NORELEM
		068	1	RESSORT c-480-200-0970-a-53	VANEL
		067	1	RESSORT c-150-150-0500-a-17	VANEL
		066	1	RESSORT c-170-090-0151-a-5	VANEL
		065	1	TAMPON 03350-10	NORELEM
		064	1	MANETTE 06460-92101X60	NORELEM
		063	1	CANON FIXE33-021-15 LG16	EMILE MAURIN
		062	1	BOUTON ETOILE 06210-108	NORELEM
		061	1	BOUTON ETOILE 06222-10	NORELEM
		060	1	CIRCLIPS ARBRE 42-BS-3673	BSI
		059	1	INSERT 1434 108 0015	BOLLHOFF
		058	1	CIMBLOT0220-510	NORELEM
		057	1	CIMBLOT0220-310	NORELEM
		056	1	VIS CHC M8X35	.
		055	1	VIS CHC M8X30	.
		054	1	RONDELLE PLATE 14	.
		053	1	RONDELLE PLATE 8	.
		052	1	RONDELLE PLATE 6	.
		051	1	RONDELLE PLATE 10	.
		050	1	GOUPILLE FENDUE Ø4X14	.
		049	1	GOUPILLE FENDUE Ø4X20	.
		048	1	GOUPILLE CYL. Ø12X65	.
		047	.	GOUPILLE CYL. Ø6X26	.
		046	.	VIS FHC M5X12	.
		045	.	VIS CHC M8X25	.
		044	.	VIS A TETE BOMBEE M6X16	.
		.	.	.	.
		.	.	.	.
		.	.	.	.
	8	040	1	CALE DE REGLAGE DOUILLE	S235
	8	039	1	DOUILLE DE CTRL	HD500
	8	038	3	CALE DE REGLAGE	S235
	8	037	3	APPUI	HD500
	8	036	2	PION	PA6
	8	035	1	CALE DE REGLAGE DOUILLE	S235
	8	034	1	DOUILLE DE CTRL	HD500
	8	033	1	SUPPORT DOUILLE DE CTRL	HD500
	7	032	1	MACHOIRE FIXE	HD500
	7	031	1	MACHOIRE MOBILE	HD500
	7	030	1	SUPPORT CTRL INTERIEUR	ENS. SOUDE
		.	.	.	.
		.	.	.	.
		.	.	.	.
		.	.	.	.
	5	018	1	DOUILLE DE CTRL	HD500
	5	017	1	DOUILLE DE CTRL	HD500
	5	016	2	CALE DE REGLAGE DOUILLE	S235
	6	015	1	SUPPORT DOUILLE DE CTRL	HD500
	6	014	1	SUPPORT DOUILLE DE CTRL	HD500
	5	013	2	PION	PA6
	5	012	2	AXE RESSORT	S235
	5	011	2	PION	PA6
	5	010	2	AXE DE SERRAGE	S235
	5	009	3	AXE DE SERRAGE IMPERDABLE	S235
	5	008	1	MACHOIRE FIXE	HD500
	4	007	1	MACHOIRE MOBILE	HD500
	4	006	1	MACHOIRE FIXE	HD500
	4	005	1	CALE DE REGLAGE	S235
	4	004	3	CALE DE REGLAGE	S235
	4	003	1	CALE DE REGLAGE	S235 / Phosphatation
	4	002	2	POUSSOIR MACHOIRE MOBILE	Alu / Phosphatation
	4	001	1	SUPPORT CTRL EXTERIEUR	Alu / Phosphatation
MODIF	PL	REP	QTE	DESIGNATION	MATIERES ET TRAITEMENTS

SOUS-TRAITANT	METHODES	QUALITE
Dessine par : LI SGO	Dessine par :	
Verifie par : LI SGO	Verifie par :	Verifie par :

UTILISE POUR :

CARTER ECHAPPEMENT

DESIGNATION : OUTILLAGE DE CONTROLE POSITION TUBES

ECHELLE 1/5

ETUDE OUTILLAGES

No: 1-135-1-2704-00-000

PL 1/9