INDICE	MODIFICATION	NOM ET DATE

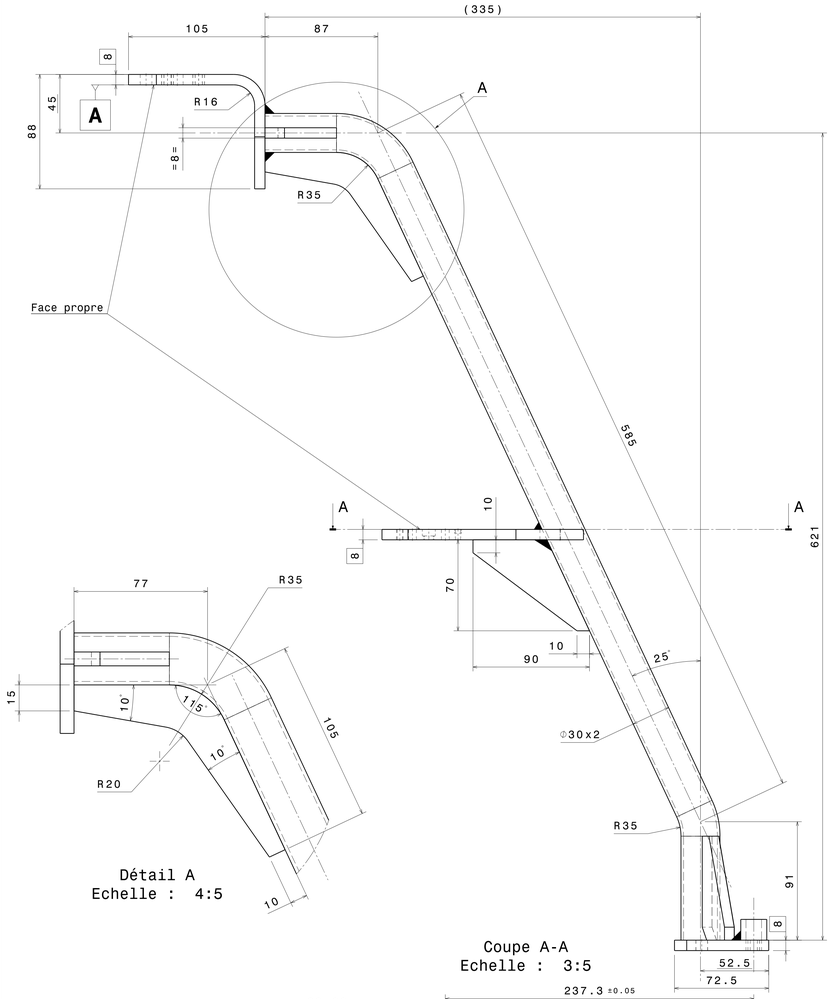

Coupe A-A
Echelle : 3:5

Détail A
Echelle : 4:5

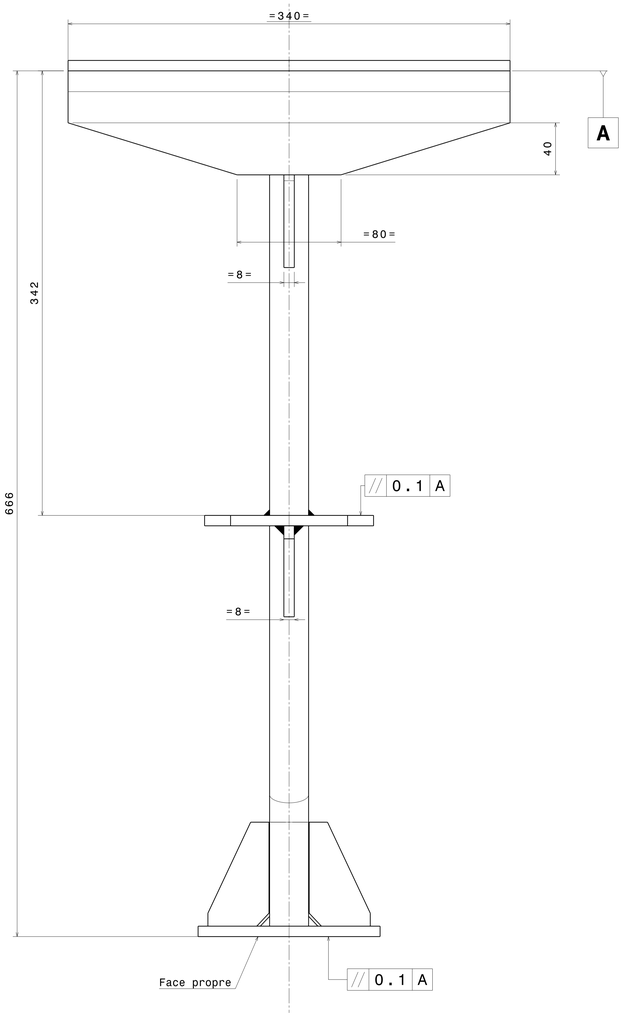

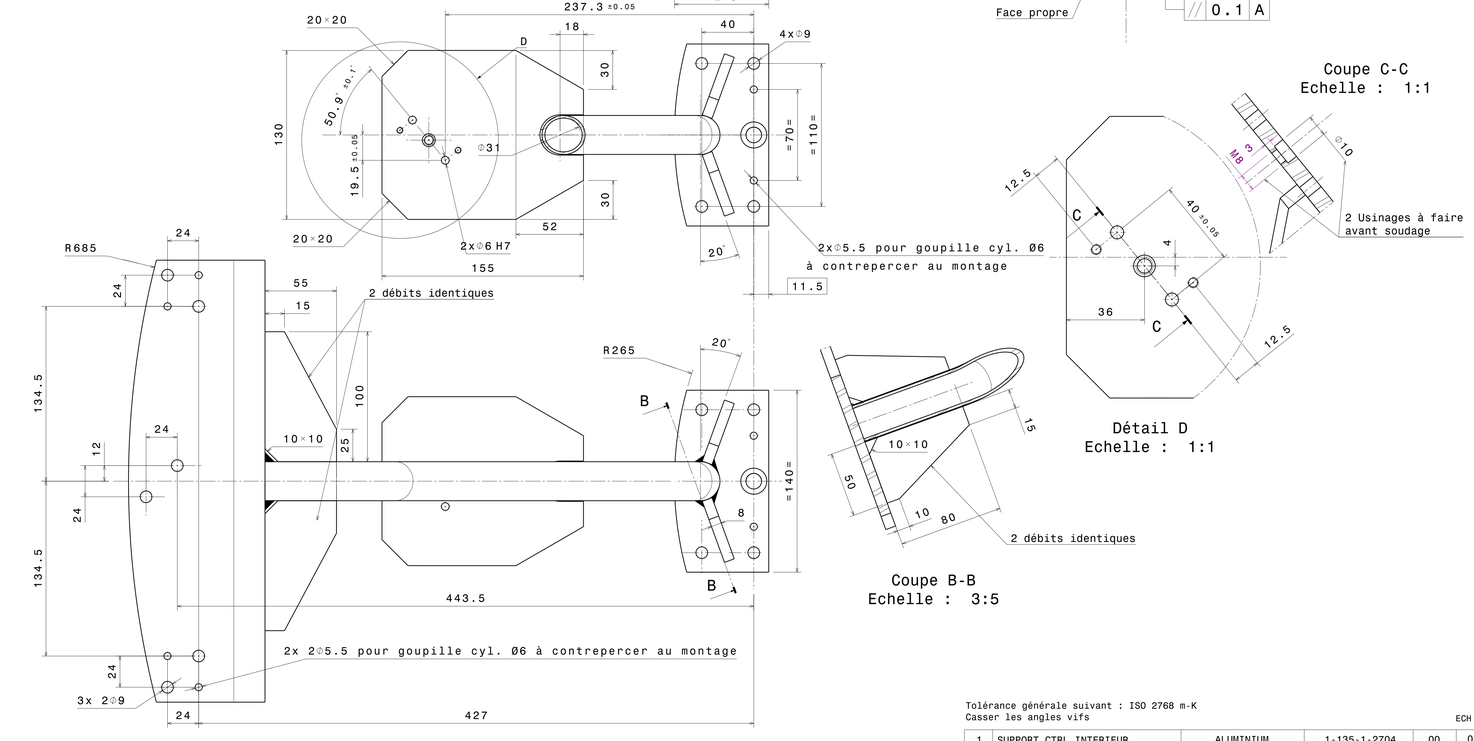

Détail D
Echelle : 1:1

Coupe B-B
Echelle : 3:5

Tolérance générale suivant : ISO 2768 m-K
Casser les angles vifs

ECH 1/1

1	SUPPORT CTRL INTERIEUR	ALUMINIUM	1-135-1-2704	00	030

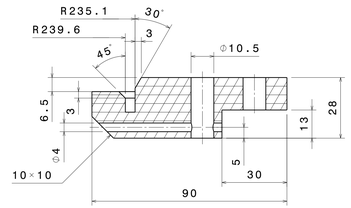

Coupe A-A
Echelle : 1:1

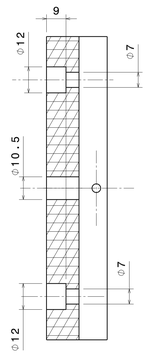

Coupe B-B
Echelle : 1:1

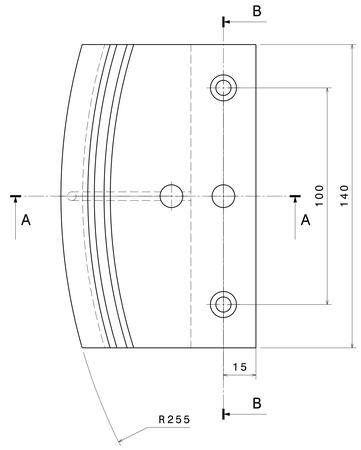

Tolérance générale suivant : ISO 2768 m-K
Casser les angles vifs

ECH 1/1

1	MACHOIRE FIXE	HD500	1-135-1-2704	00	031

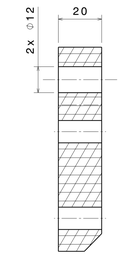

Coupe A-A
Echelle : 1:1

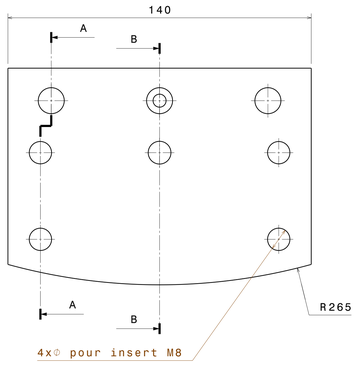

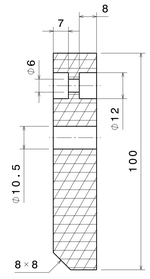

Coupe B-B
Echelle : 1:1

Tolérance générale suivant : ISO 2768 m-K
Casser les angles vifs

ECH 1/1

1	MACHOIRE MOBILE	HD500	1-135-1-2704	00	032

MODIF	PL	REP	QTE	DESIGNATION	MATIERES ET TRAITEMENTS

SOUS-TRAITANT	METHODES	QUALITE
Dessine par : LI SGO	Dessine par :	
Verifie par : LI SGO	Verifie par :	Verifie par :

UTILISE POUR :

CARTER ECHAPPEMENT

DESIGNATION : OUTILLAGE DE CONTROLE POSITION TUBES

ECHELLE 1/1

ETUDE OUTILLAGES

No: 1-135-1-2704-00-000

PL 7/9